ジスロン　ポールコーン　PC−100GBSRW−DS				
品　番	品　　名	数　量	材　　質	備　　考
1	キャップ	1	特殊ウレタン樹脂	赤　色
2	本　　体	1	特殊ウレタン樹脂(ガラスビーズ固着)	赤　色
3	反射材	4	フレキシブルプリズム反射シート	白　色
4	ベース部	1	特殊ウレタン樹脂	赤　色
5	補強ポール	1	特殊ウレタン樹脂	――――
6	反射体	―	ガラスビーズ	白　色
7	取付ボルト	1	ステンレス (M24×55)	――――
8	スペーサー	1	合成ゴム	――――
9	埋込アンカー	1	アルミニウム合金	――――

図面番号	KSAH11097※1

※ 本体のガラスビーズはドットで示した部分に固着

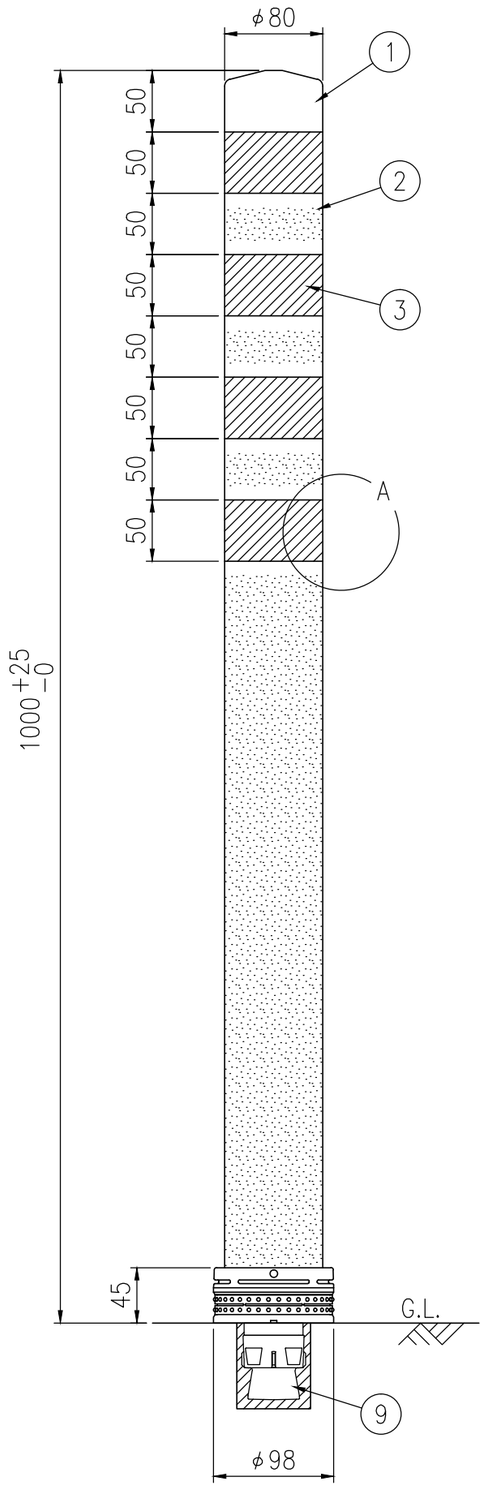

設置図 S=1/5

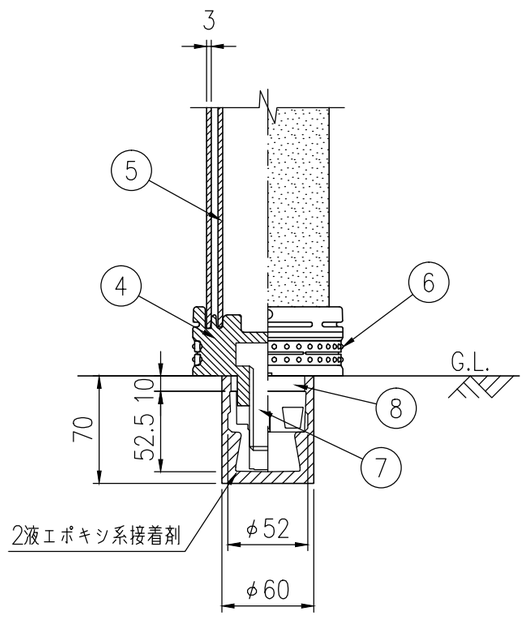

ベース部詳細図 S=1/4

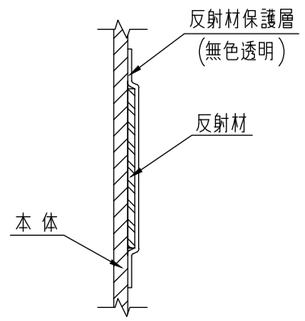

A部断面図