ジスロン　ポールコーン　PC−40ADFGW−CS				
品番	品　名	数量	材　質	備　考
1	キャップ	1	特殊ウレタン樹脂(特殊防汚塗料塗装処理(注1))	緑　色
2	本　体	1	特殊ウレタン樹脂(特殊防汚塗料塗装処理(注1))	緑　色
3	反射材	2	フレキシブルプリズム反射シート(特殊防汚塗料塗装処理(注1))	白　色
4	ベース部	1	特殊ウレタン樹脂	緑　色
5	反射体	−	ガラスビーズ	白　色
6	埋込アンカー	3	アルミニウム合金	――
7	取付ボルト	3	ステンレス (M10×40)	――
8	スペーサー	3	合成ゴム	――

図面番号	KSAH10137※1

(注1) 土木用防汚材料Ⅰ種・Ⅱ種合格塗料((財)土木研究センター防汚試験による)

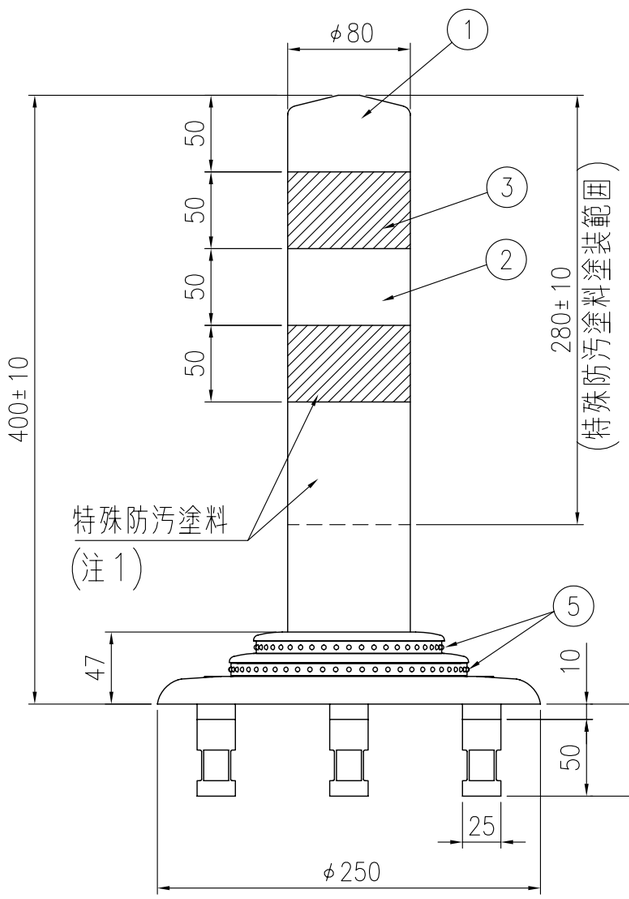

姿図 S=1/4

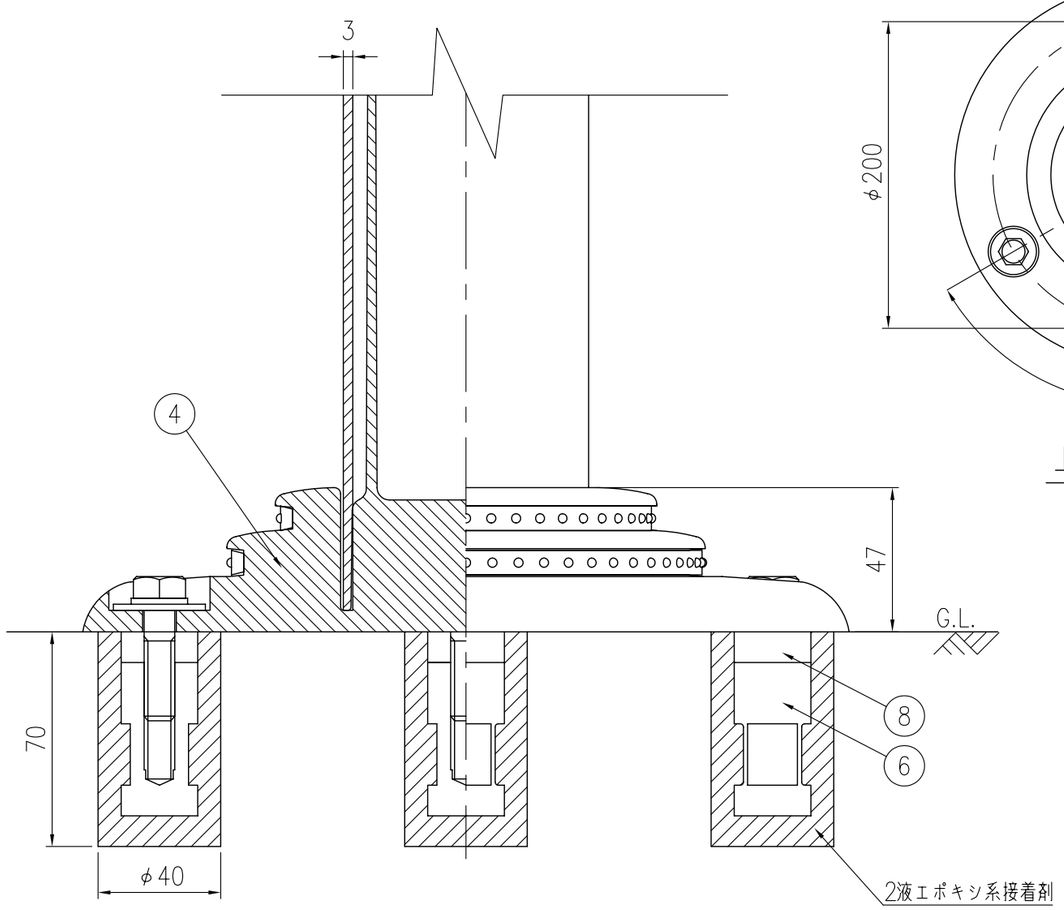

ベース部(設置図) S=1/2

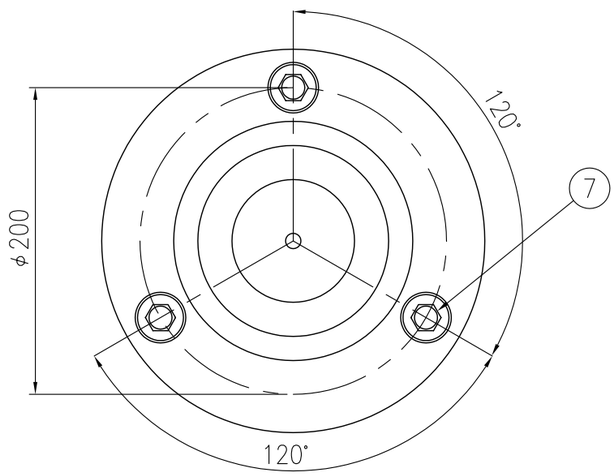

上面図 S=1/4