ジスロン　ポールコーン　PC−40NSRW−DS				
品　番	品　　名	数　量	材　　質	備　　考
1	キャップ	1	特殊ウレタン樹脂	赤　色
2	本　　体	1	特殊ウレタン樹脂	赤　色
3	反　射　材	2	フレキシブルプリズム反射シート	白　色
4	ベ　ー　ス　部	1	特殊ウレタン樹脂	赤　色
5	反　射　体	ー	ガラスビーズ	白　色
6	取付ボルト	1	ステンレス（M24×55）	――――
7	スペーサー	1	合成ゴム	――――
8	埋込アンカー	1	アルミニウム合金	――――

図面番号	KSAH11084※1

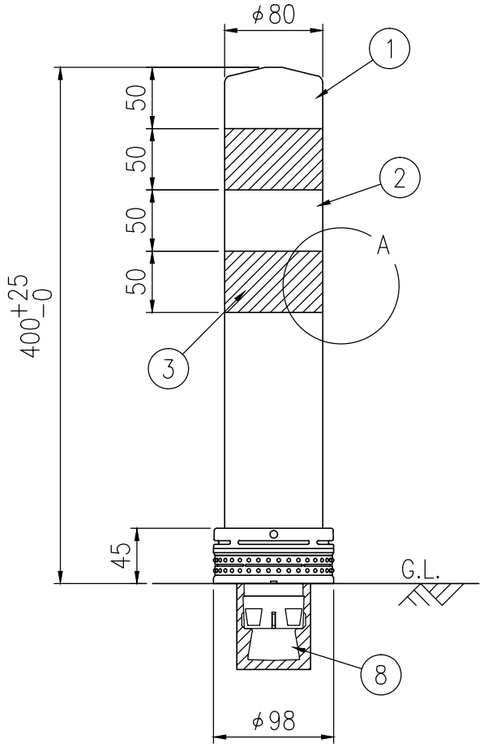

設置図 S=1/5

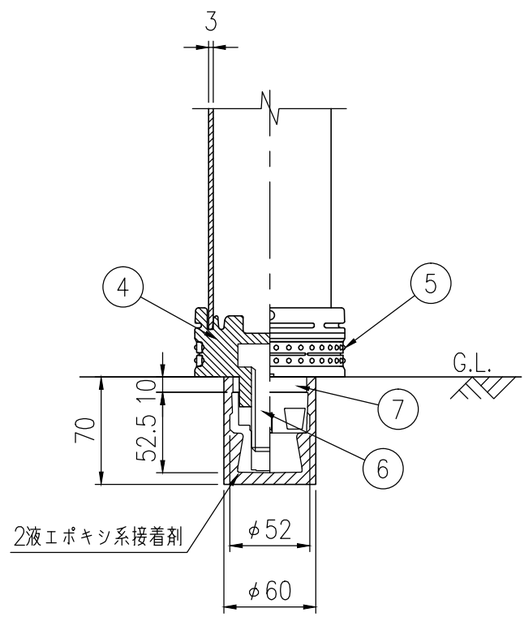

ベース部詳細図 S=1/4

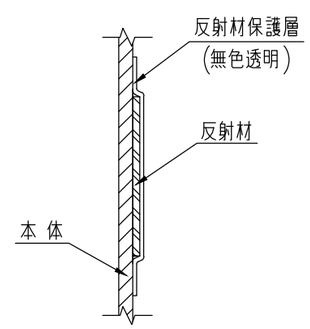

A部断面図