ジスロン　ポールコーン　PC−80NFRW−N				
品番	品　名	数量	材　質	備　考
1	キャップ	1	特殊ウレタン樹脂	赤　色
2	本　体	1	特殊ウレタン樹脂	赤　色
3	反射材	3	フレキシブルプリズム反射シート	白　色
4	ベース部	1	ASA樹脂	赤　色
5	補強ポール	1	特殊ウレタン樹脂	―――
6	反射体	―	ガラスビーズ	白　色

図面番号	KSAH09059※1

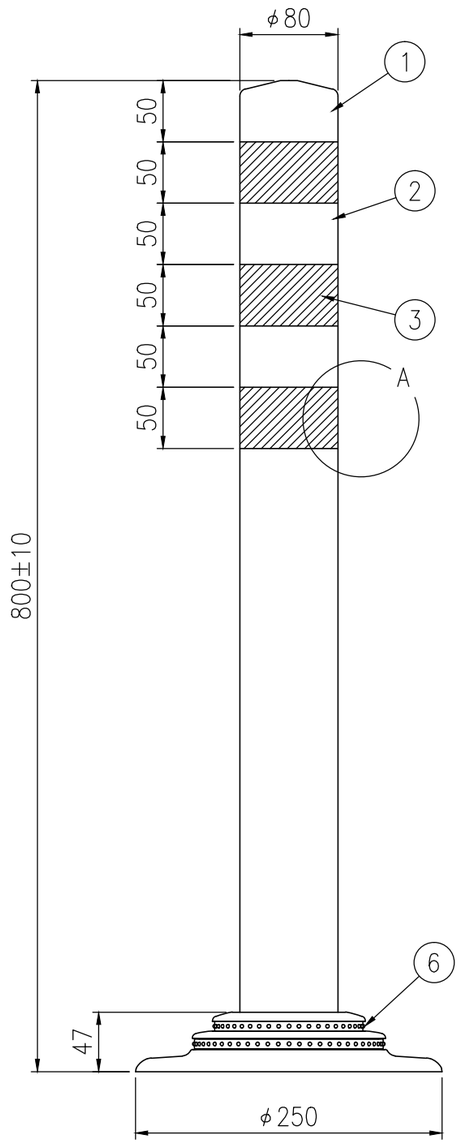

S=1/5

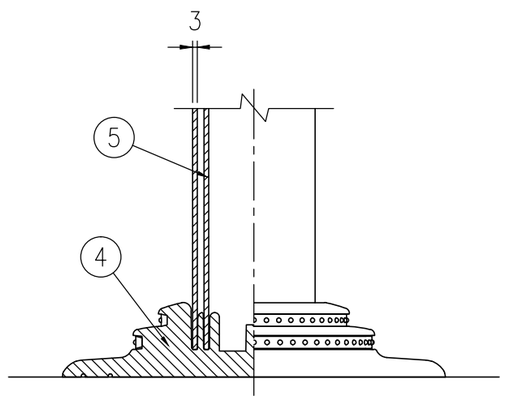

ベース部詳細図 S=1/4

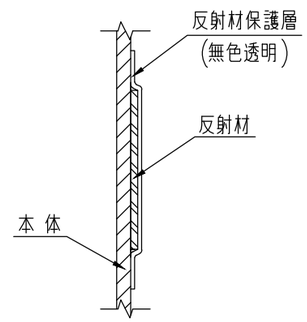

A部断面図