ジスロン　ポールコーン　PC−100NKRW−DS				
品番	品　名	数量	材　質	備　考
1	キャップ	1	特殊ウレタン樹脂	赤　色
2	本　体	1	特殊ウレタン樹脂	赤　色
3	反射材	4	フレキシブルプリズム反射シート	白　色
4	ベース部	1	特殊ウレタン樹脂	赤　色
5	反射体	ー	ガラスビーズ	白　色
6	取付ボルト	1	ステンレス (M24×55)	――――
7	スペーサー	1	合成ゴム	――――
8	埋込アンカー	1	アルミニウム合金	――――

図面番号	KSAH11069※1

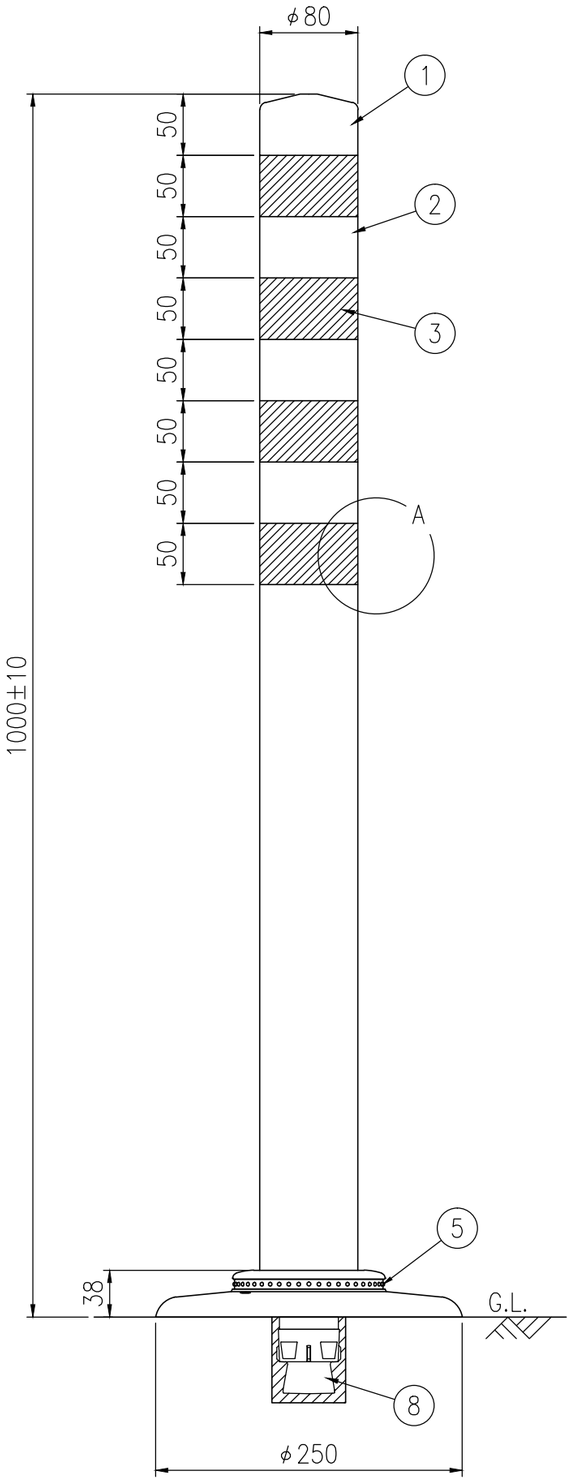

設置図 S=1/5

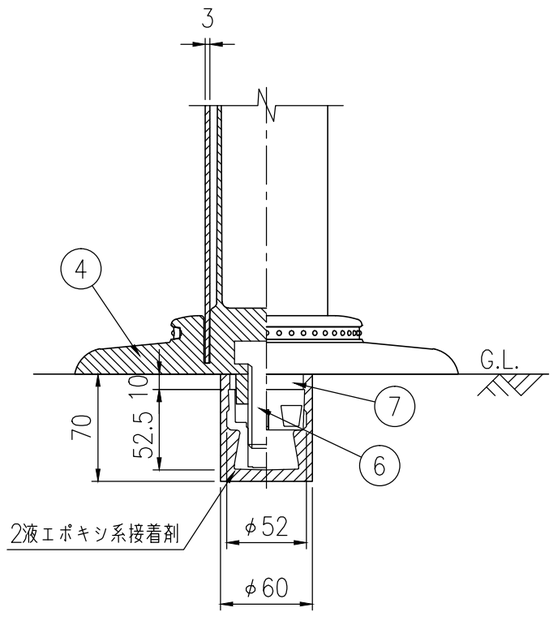

ベース部詳細図 S=1/4

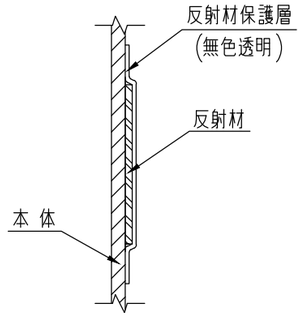

A部断面図