フレックスローブタイプ柵との組み合わせ参考図

タイプ	フレックスローブ
品　番	XTC−208W20（簡易基礎杭仕様）
図面番号	KGFH00101

設置図 (1/20)

XTC−208W20(簡易基礎杭仕様)

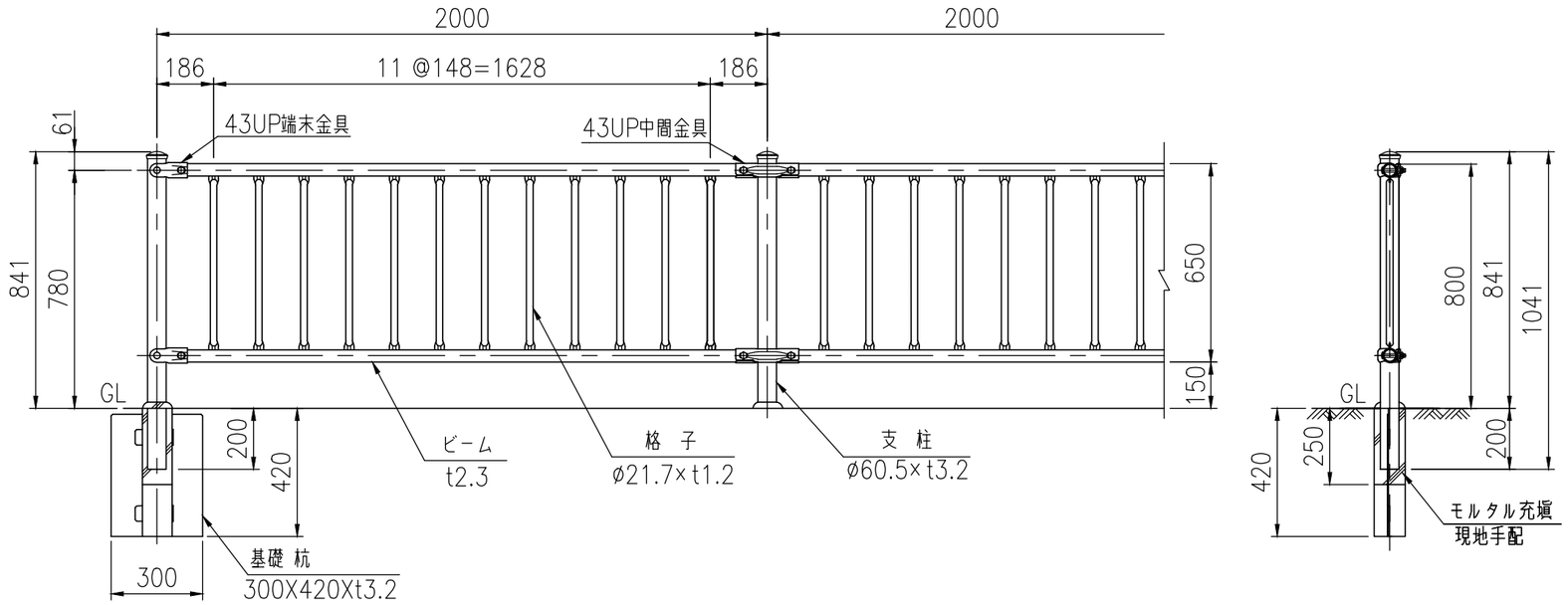

基礎杭　詳細図 (1/10)

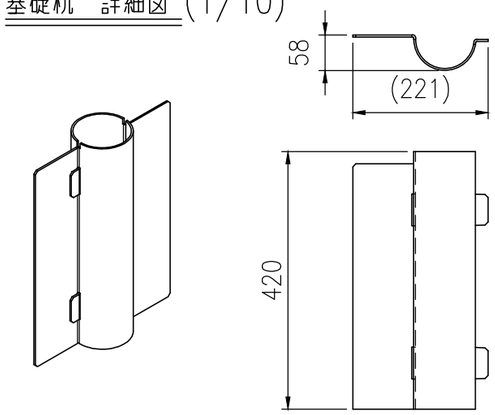

※ 2枚を組み合わせて使用。

取付部詳細図 (1/4)

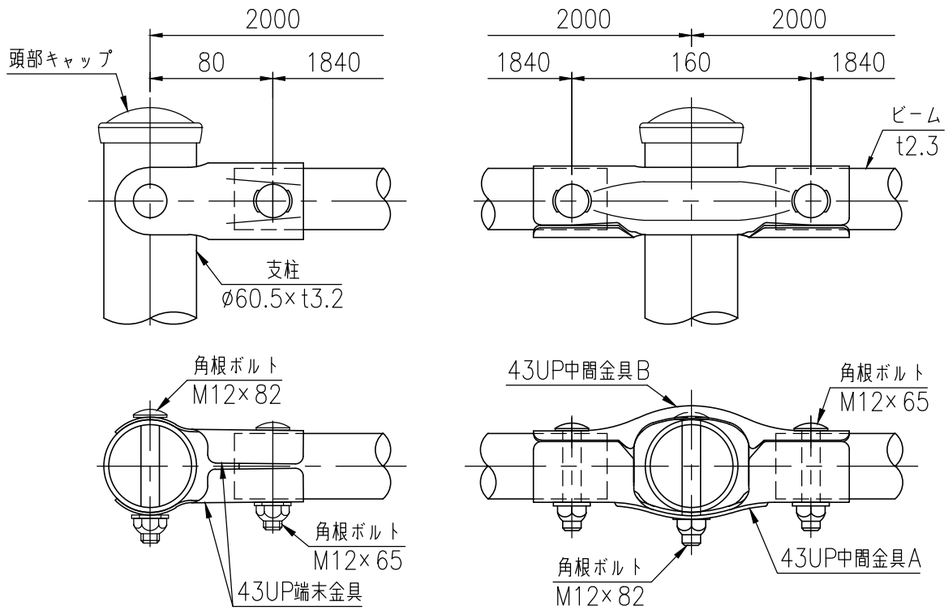

基礎部納まり 詳細図 (1/10)

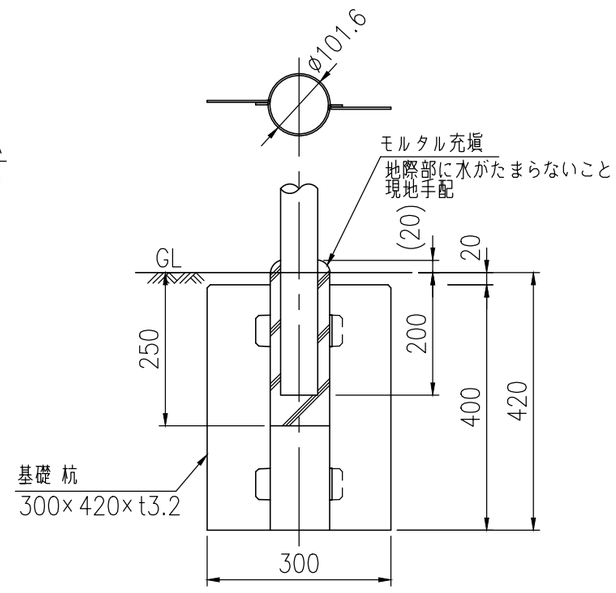

※打込み時は専用治具をご利用ください。
※施工機はハンドブレーカー等をご使用ください。

品　名	材　質	摘　要
支　柱	STK400	亜鉛めっき＋静電粉体塗装
ビーム	SGH490	亜鉛めっき＋静電粉体塗装
格　子	STK400	亜鉛めっき＋静電粉体塗装
43UP中間金具	SGH400	亜鉛めっき＋静電粉体塗装
43UP端末金具	SGH400	亜鉛めっき＋静電粉体塗装
角根ボルト	4.6相当	溶融亜鉛めっき M12×65
角根ボルト	4.6相当	溶融亜鉛めっき M12×82
頭部キャップ	PE	着色樹脂
基礎 杭	SGMH400	高耐食溶融めっき

（注記）部品は場合により多少変更することがあります。