タイプ	DZ柵
品　番	FXTC−208 1.0m片開独立門扉 FT−40AP81 1.0m片開独立門扉
図面番号	AGFH00033

設置図 (1/20)

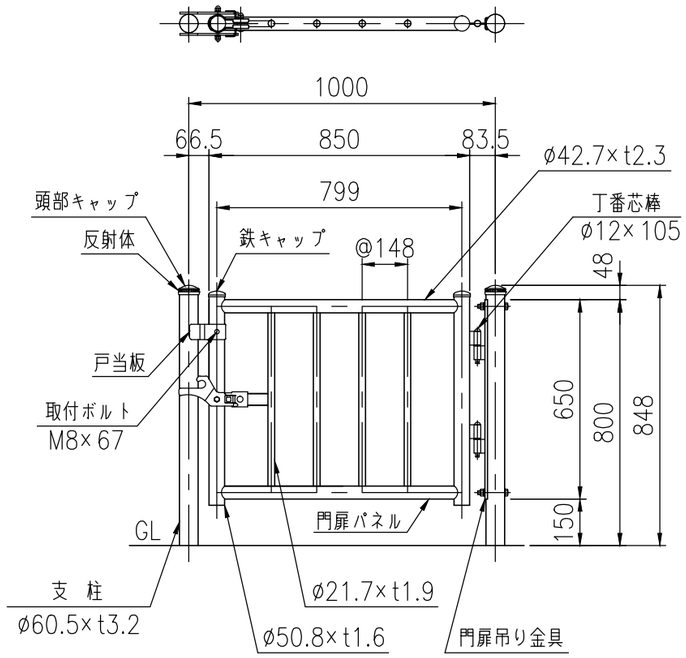

※戸当板は、内開き・外開き どちらにでも対応可能です。

FXTC−208C
FT−40AP81C
1.0m片開独立門扉

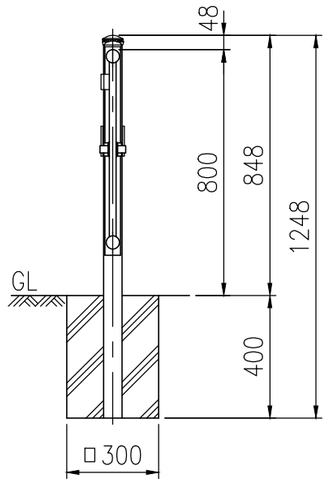

FXTC−208W
FT−40AP81W
1.0m片開独立門扉

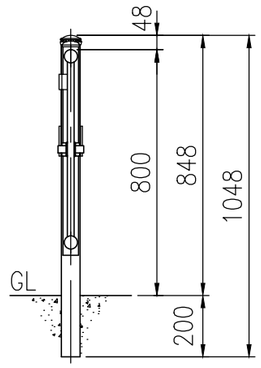

FXTC−208E
FT−40AP81E
1.0m片開独立門扉

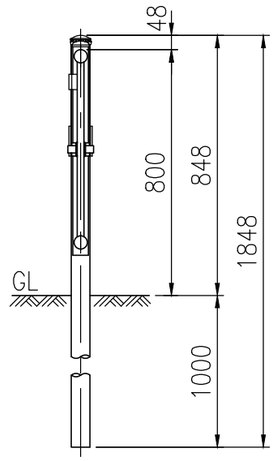

FXTC−208PL
FT−40AP81PL
1.0m片開独立門扉

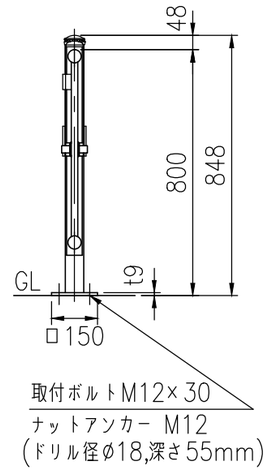

回転錠詳細図 (1/5)

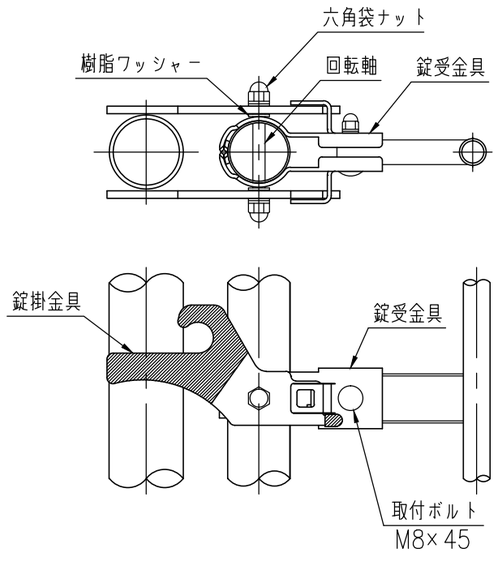

門扉吊り金具詳細図 (1/10)

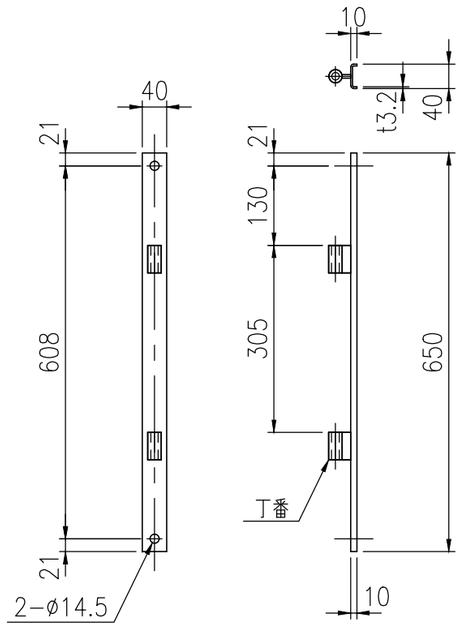

ベースプレート詳細図 (1/10)

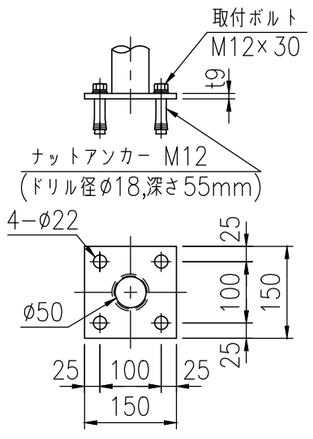

FXTC−208 1.0m片開独立門扉
FT−40AP81　1.0m片開独立門扉

品　名	材　質	摘　要
支　柱	STK400	亜鉛めっき＋静電粉体塗装
門扉パネル	STK400	亜鉛めっき＋静電粉体塗装
門扉吊り金具	SGH400	亜鉛めっき＋静電粉体塗装
丁　番		亜鉛めっき＋静電粉体塗装
丁番芯棒		溶融亜鉛めっき
錠掛金具	SPHC	亜鉛めっき＋樹脂コート被覆
戸当板	SGH	亜鉛めっき＋静電粉体塗装
錠受金具	SGH	亜鉛めっき＋静電粉体塗装
回転軸	S45C	溶融亜鉛めっき　ø10
六角袋ナット	4.6相当	溶融亜鉛めっき　M10
樹脂ワッシャー	ナイロン	t1.6
取付ボルト	4.6相当	溶融亜鉛めっき M8×45
取付ボルト	4.6相当	溶融亜鉛めっき M8×67
頭部キャップ	PE	着色樹脂
反射体	ガラスビーズ	ベース 黒・反射体 黄
ナットアンカー		溶融亜鉛めっき　M12
取付ボルト	4.6相当	溶融亜鉛めっき M12×30

〈注記〉部品は場合により多少変更することがあります。