| | |
|---|---|
| タイプ | めかくし柵 |
| 品　番 | VS20−10PC |
| 図面番号 | KWMH00001 |

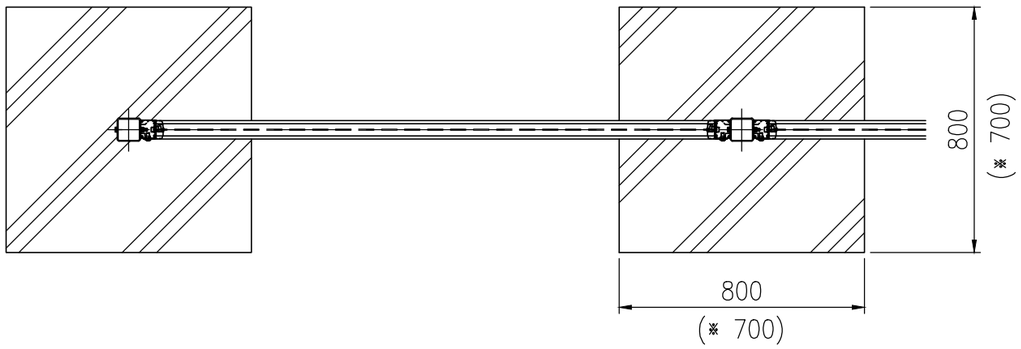


B−B断面

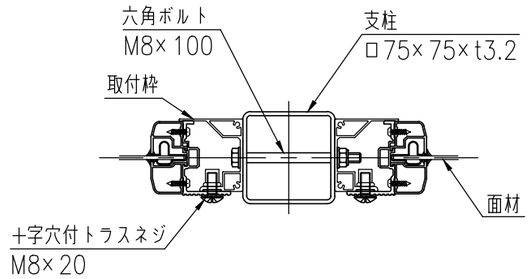


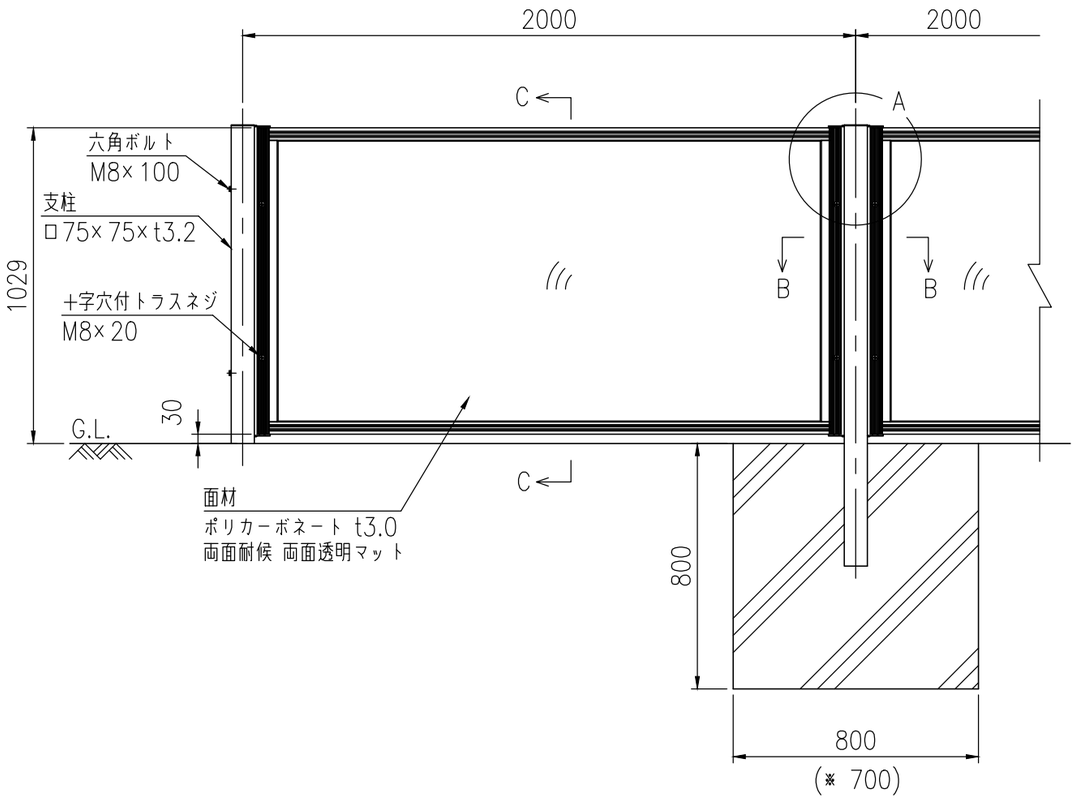


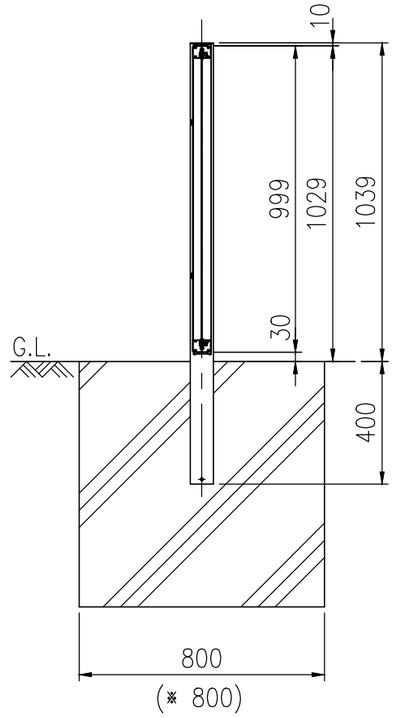


A部詳細

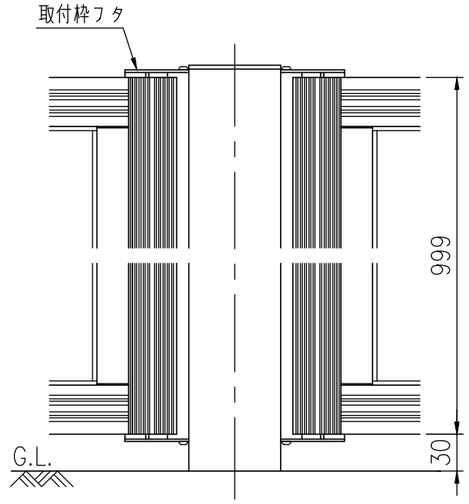


C−C断面

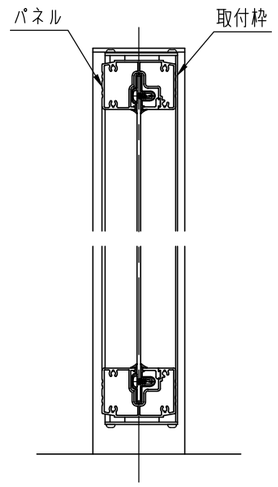


※特記事項

・設計荷重 2.0 kN/m²

・基礎の括弧寸法は　設計荷重 1.5 kN/m² の場合

| 部　材　名 | 寸　　法 | 材　　質 | 摘　　要 |
|---|---|---|---|
| パネル<br>（採光タイプ） | t60×999×1905 | 面材：ポリカーボネートt3<br>枠材：A6005CS | 両面耐候透明両面マット<br>陽極酸化複合被膜 |
| 支柱 | □75×75×t3.2 | STKR400 | 亜鉛めっき＋静電粉体塗装 |
| 取付枠 | L=1011 | A6005CS | 陽極酸化複合被膜 |
| 六角ボルト | M8×100 | 4.6相当 | 溶融亜鉛めっき |
| トラス小ネジ | M8×20 | | SUS |

（製品仕様は、改良のため予告なく変更する場合があります。ご了承ください。）