タイプ	セイフティパイプ
品　番	TP−8P2−R
図面番号	AGSH00002

設置図 (1/20)

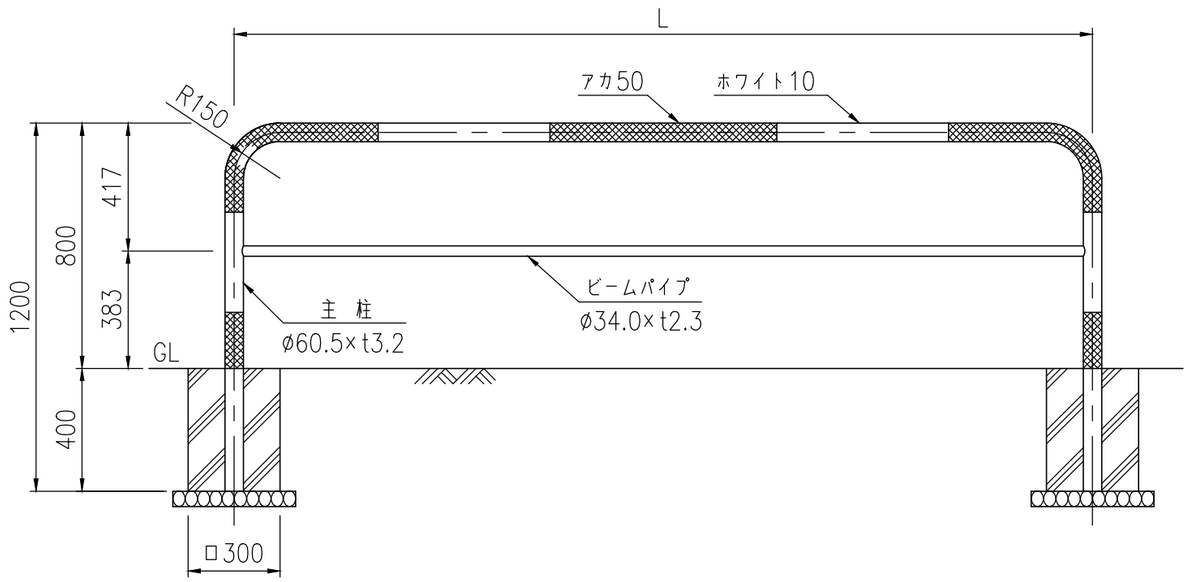

品　種	L	色
TP−8P2−30R	3000	赤・白
TP−8P2−25R	2500	赤・白
TP−8P2−20R	2000	赤・白
TP−8P2−15R	1500	赤・白
TP−8P2−10R	1000	赤・白

※アカ50・ホワイト10の長さ、箇所数は、
L寸法により本図面と異なります

脱着式基礎図 (1/5)

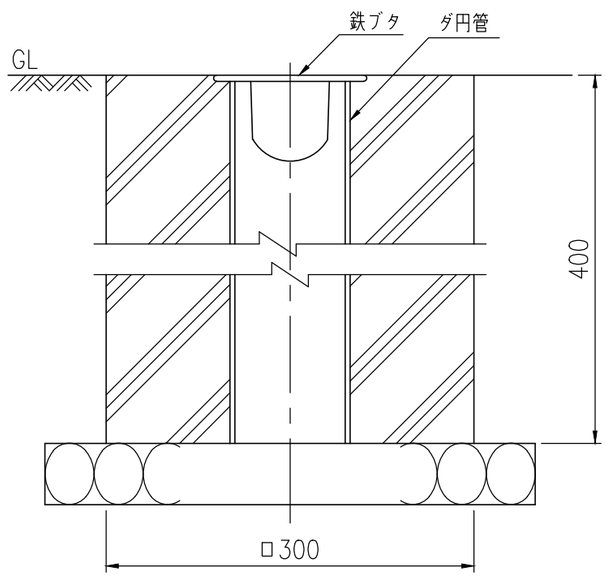

ダ円管詳細図 (1/3)

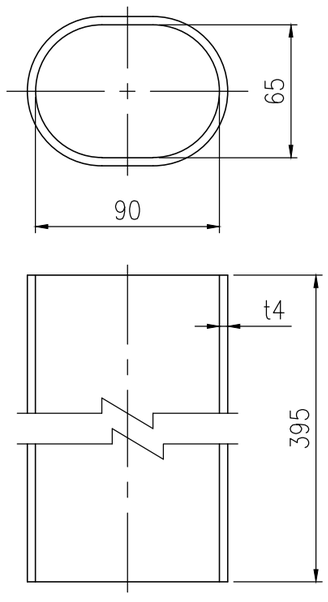

鉄ブタ詳細図 (1/3)

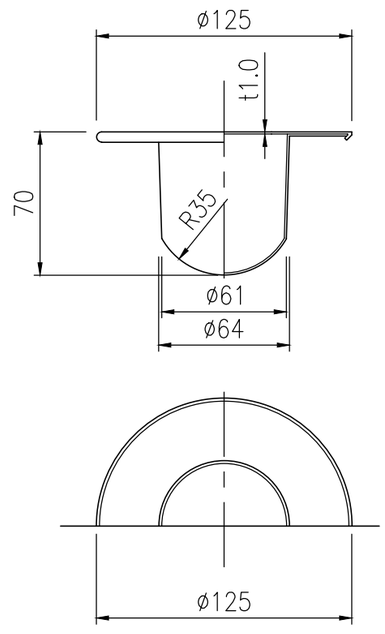

品　名	材　質	摘　要
主　柱	STK400	亜鉛めっき＋静電粉体塗装
ビームパイプ	STK400	亜鉛めっき＋静電粉体塗装
鉄ブタ	SGHC	1.0 亜鉛鉄板
ダ円管	ポリエチレン	ジスロンポール

(注) 鉄ブタ、ダ円管は、脱着式の場合に使用します。
部品は場合により多少変更することがあります。