設置図 (1/25)

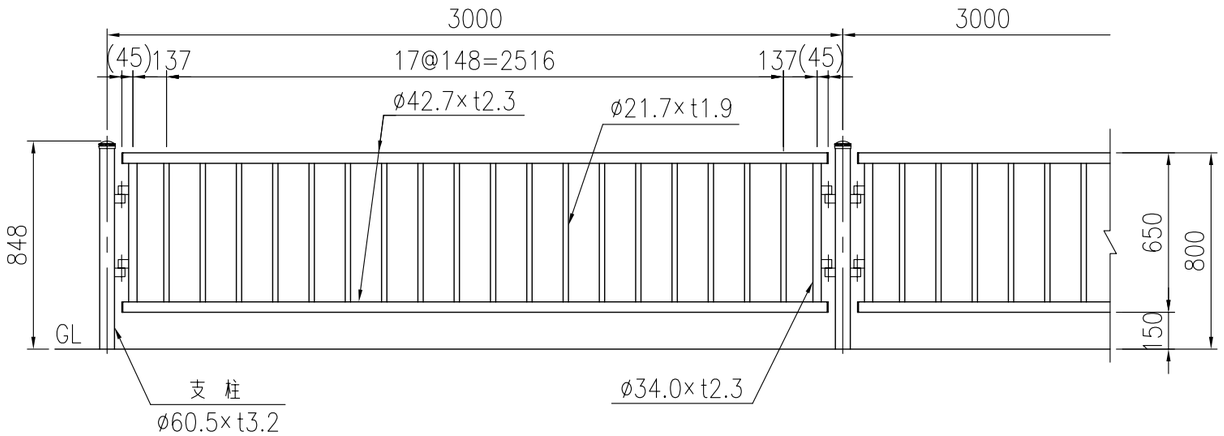

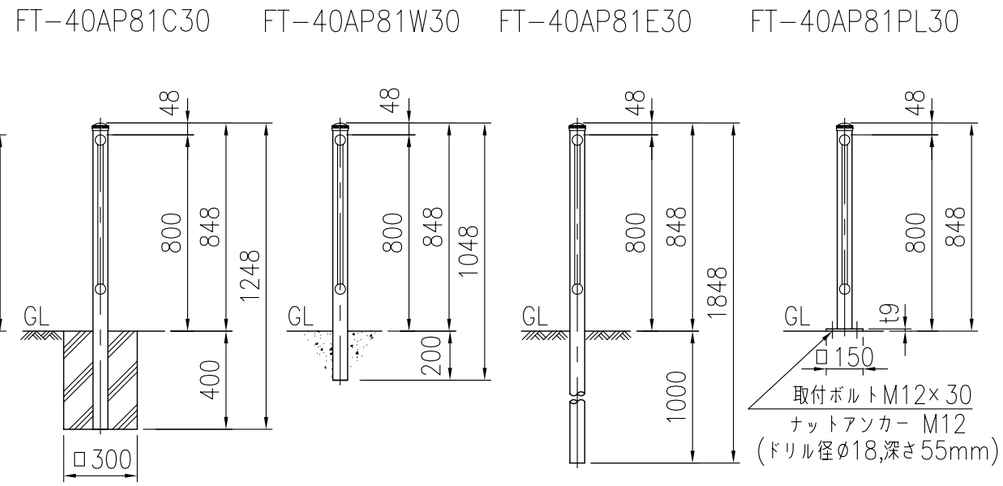

支柱図 (1/15)

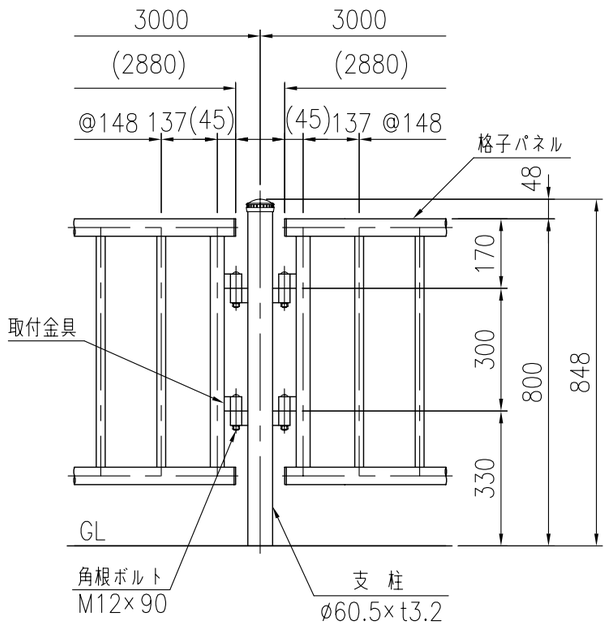

取付部詳細図 (1/4)

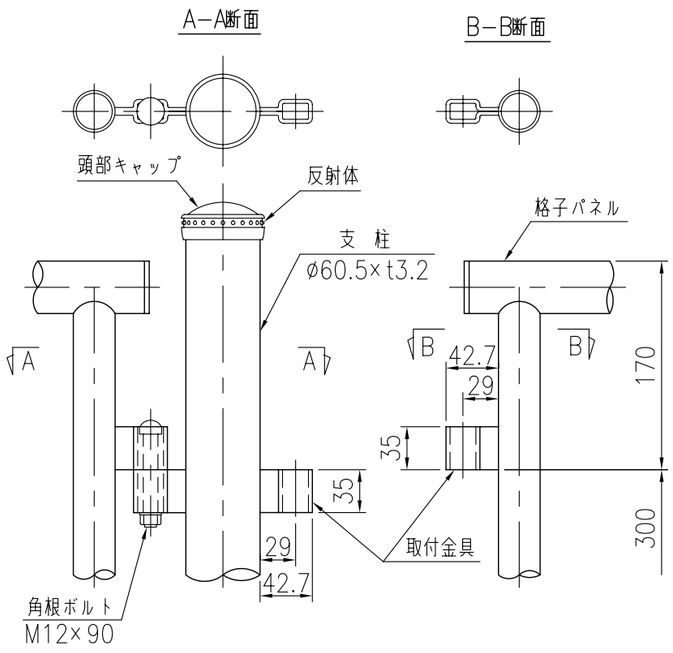

ベースプレート詳細図 (1/10)

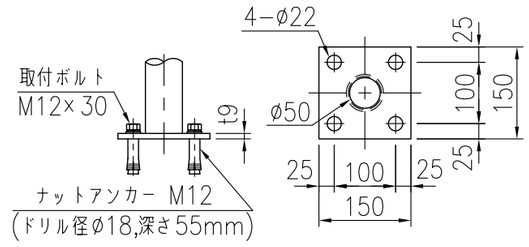

品 名	材 質	摘 要
支 柱	STK400	亜鉛めっき＋静電粉体塗装
格子パネル	STK400	亜鉛めっき＋静電粉体塗装
取付金具	SGH400	亜鉛めっき＋静電粉体塗装
角根ボルト	4.6相当	溶融亜鉛めっき M12×90
頭部キャップ	PE	着色樹脂
反射体	ガラスビーズ	ベース 黒 ・ 反射体 黄
ナットアンカー		溶融亜鉛めっき M12
取付ボルト	4.6相当	溶融亜鉛めっき M12×30

〈注記〉部品は場合により多少変更することがあります。