タイプ	アルミ勾配自在縦格子柵
品　番	STKN−82112 両開独立門扉
図面番号	KECH01245

設置図 (1/20)

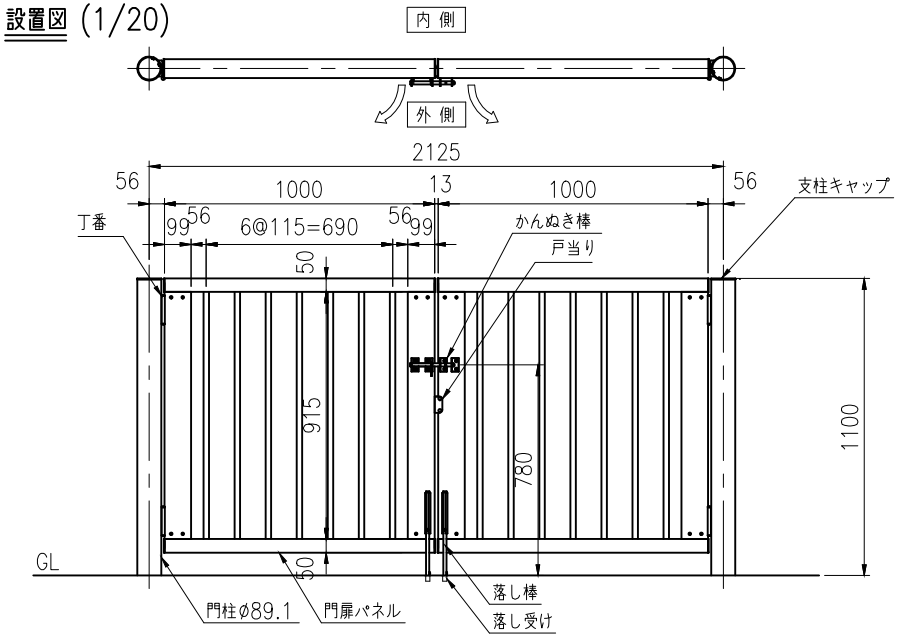

STKN−82112C
2.125m 両開独立門扉

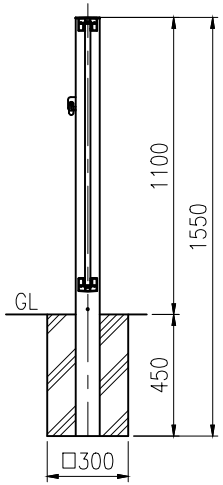

STKN−82112W
2.125m 両開独立門扉

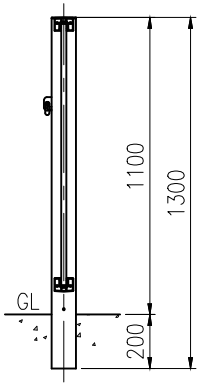

STKN−82112PL
2.125m 両開独立門扉

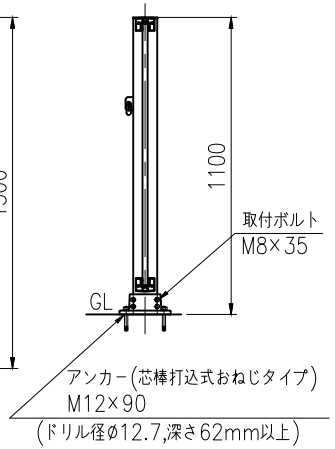

丁番 (1/5)

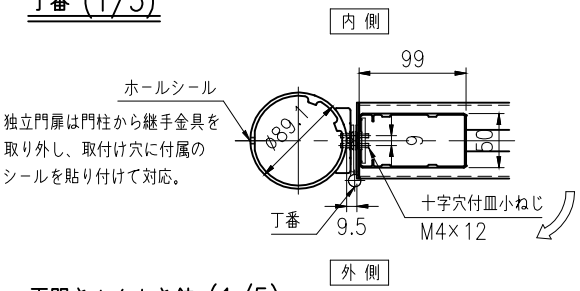

落し棒 (1/5)

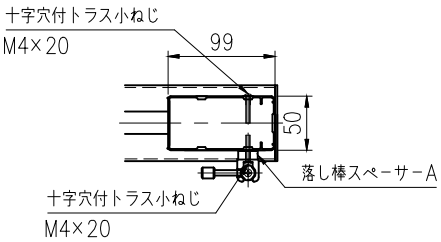

両開きかんぬき錠 (1/5)

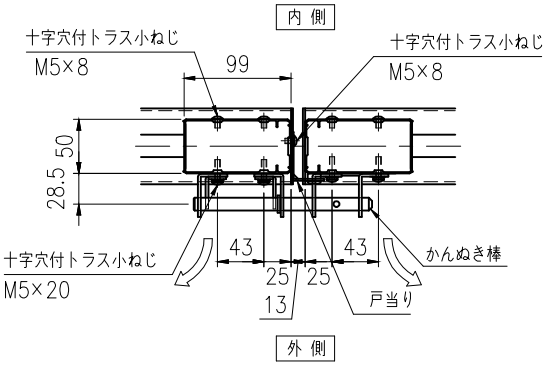

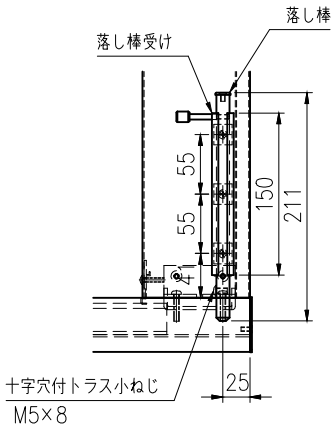

支柱キャップ納まり (1/5)

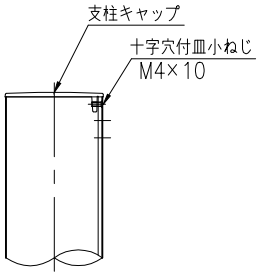

ホールシール詳細 (1/5)

ベースプレート詳細図 (1/10)

※0%対応のみ

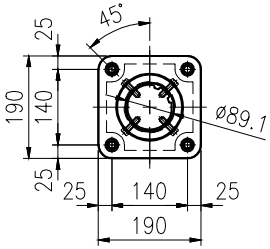

品名	材質	摘要
門柱	A6063S−T5	陽極酸化塗装複合被膜
門扉パネル	A6063S−T5	陽極酸化塗装複合被膜
支柱キャップ	AC3A	焼付塗装
ベースプレート	AC3A	焼付塗装
取付ボルト	SUS	SUS304 ジオメット処理 M8×35
ホールシール	PVC	片面接着剤付き
十字穴付皿小ねじ	SUS	SUS304 ジオメット処理 M4×10
アンカー	SUS	芯棒打込式おねじタイプ　M12×90
丁番	SUS	SUS304
十字穴付皿小ねじ	SUS	SUS304 ジオメット処理 M4×12
かんぬき棒	SUS	SUS304
戸当り	SUS	NSSC180
十字穴付トラス小ねじ	SUS	SUS304 ジオメット処理 M5×8
十字穴付トラス小ねじ	SUS	SUS304 ジオメット処理 M5×20
落し棒	SUS	SUS304
落し棒受け	A6063S−T5	焼付塗装
落し棒スペーサーA	A6063S−T5	焼付塗装
落し受け	SUS	SUS304
十字穴付トラス小ねじ	SUS	SUS304 ジオメット処理 M4×20

<注記> 部品は場合により多少変更することがあります

<注記> 各部位の詳細は別途図面（KECH01226）を参照のこと。