タイプ	親水エリア向けフレックスローブ
品　番	FXHC−2112C,W,E,PL20
図面番号	KGFH00141

設置図 (1/20)

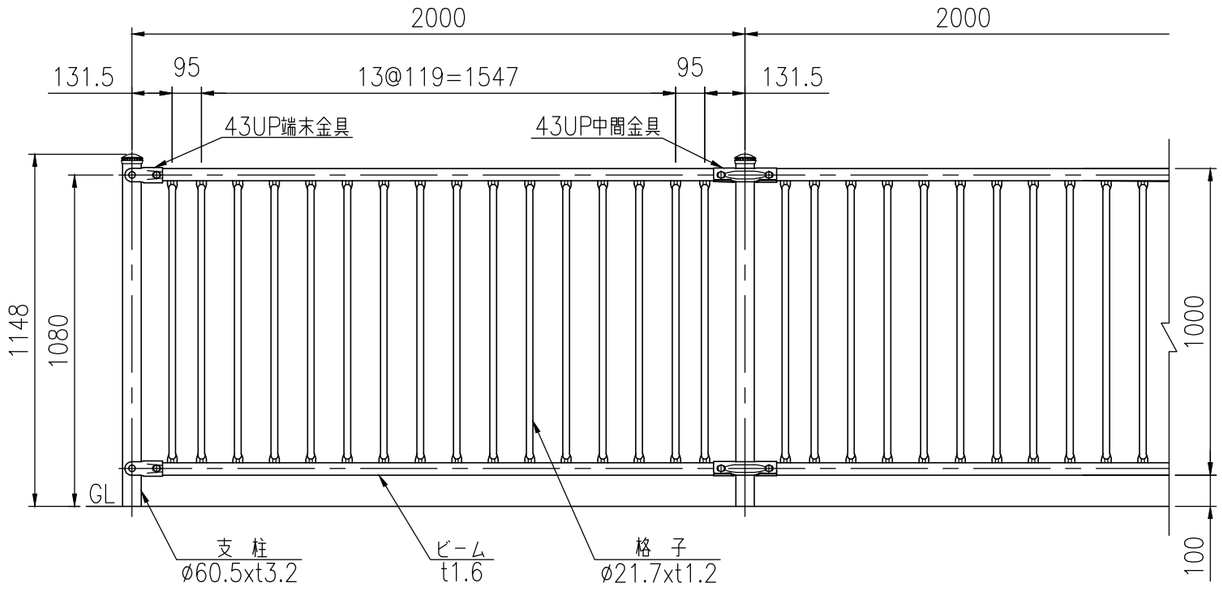

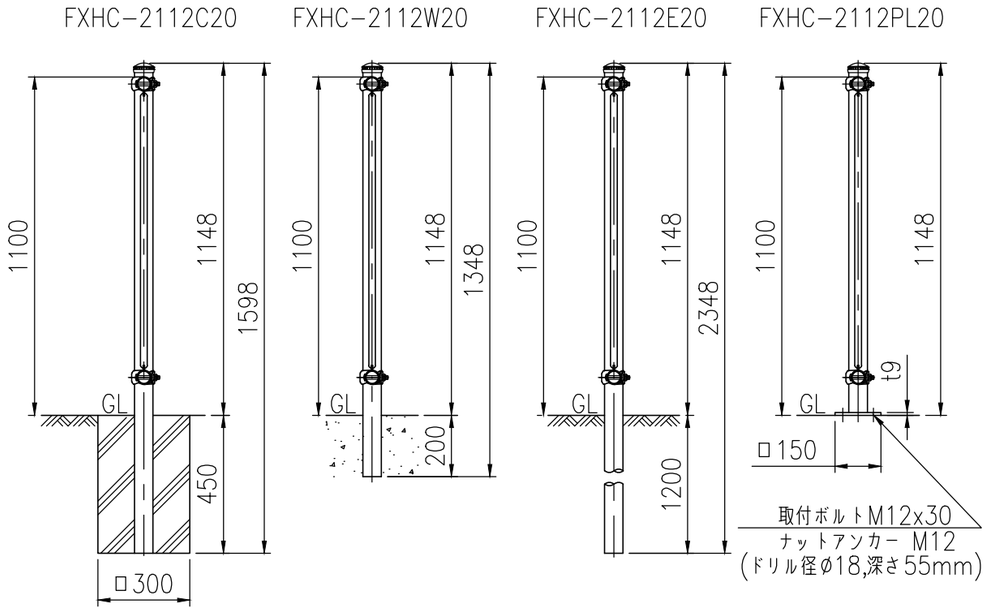

取付部詳細図 (1/4)

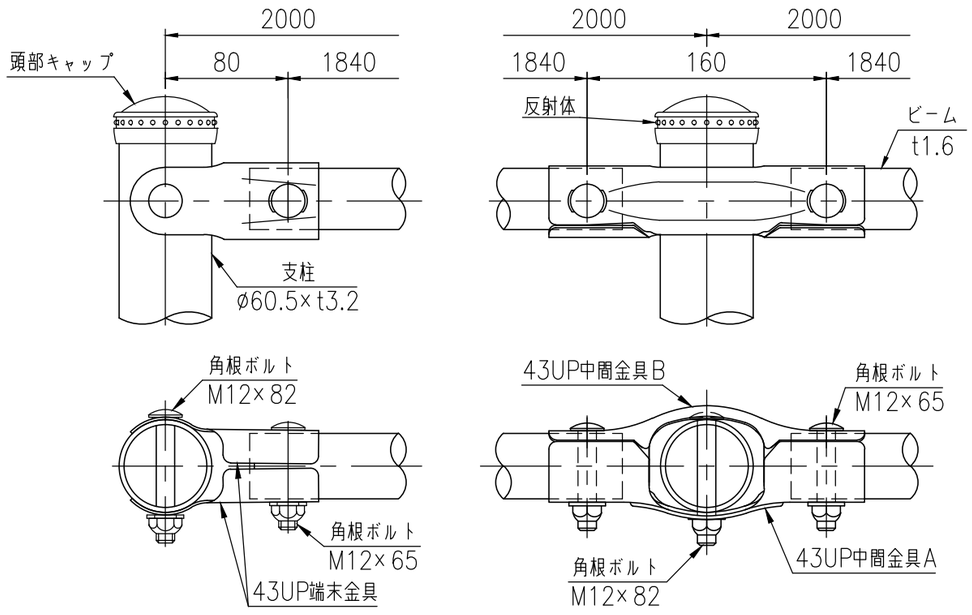

ベースプレート詳細図 (1/10)

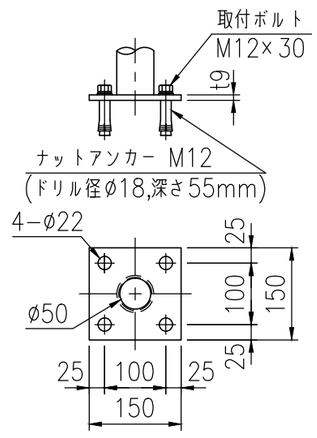

品　名	材　質	摘　要
支　柱	STK400相当	高耐食溶融めっき＋静電粉体塗装
ビーム	SGMH400	高耐食溶融めっき＋静電粉体塗装
格　子	STK400相当	高耐食溶融めっき＋静電粉体塗装
43UP中間金具	SGMH400	高耐食溶融めっき＋静電粉体塗装
43UP端末金具	SGMH400	高耐食溶融めっき＋静電粉体塗装
角根ボルト	4.6相当	溶融亜鉛めっき M12×65
角根ボルト	4.6相当	溶融亜鉛めっき M12×82
頭部キャップ	PE	着色樹脂
反射体	ガラスビーズ	ベース 黒・反射体 黄
ナットアンカー		溶融亜鉛めっき M12
取付ボルト	4.6相当	溶融亜鉛めっき M12×30

《注記》部品は場合により多少変更することがあります。
ベースプレートの下地処理は溶融亜鉛めっきとします。