タイプ	高強度セイフティパイプ
品　番	KSP−8−15W(C)−EH
図面番号	KGSH00091

設置図

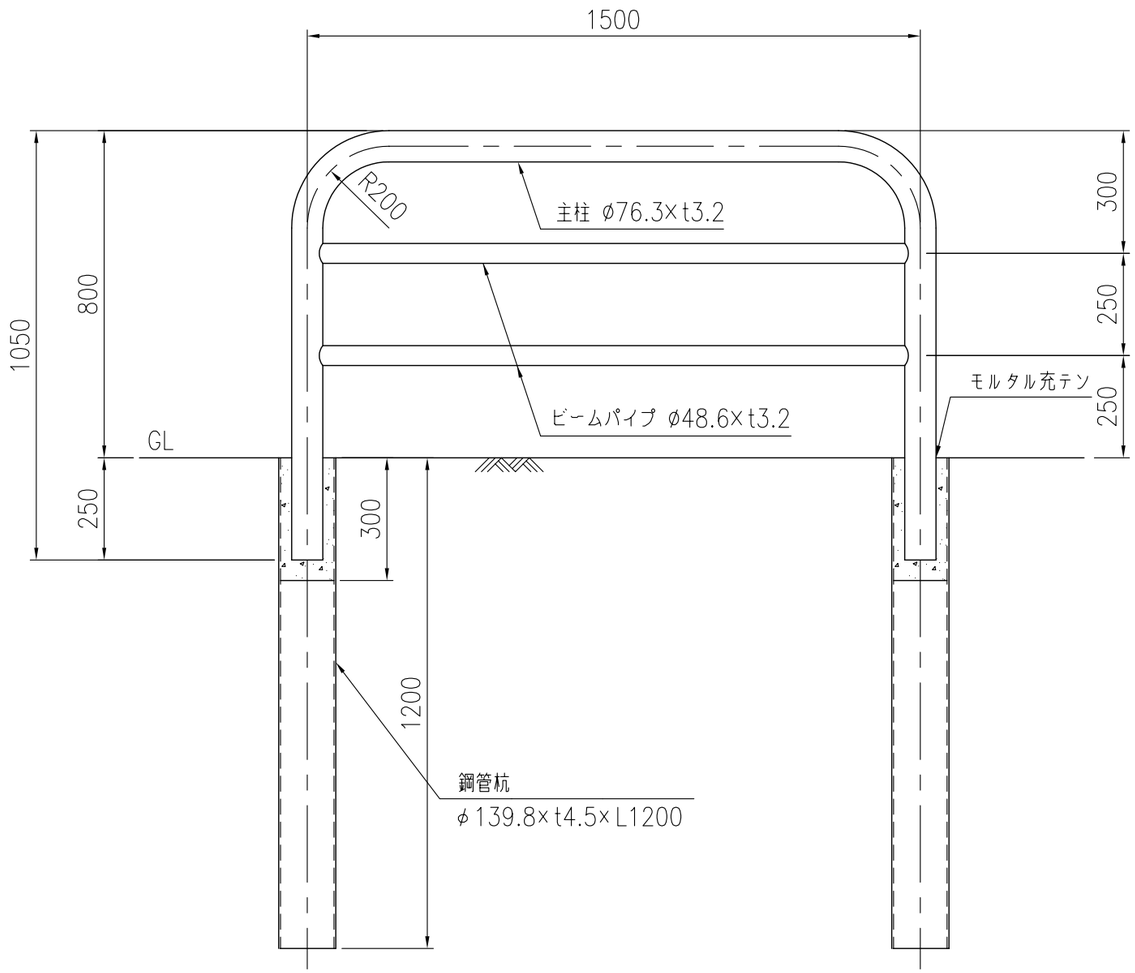

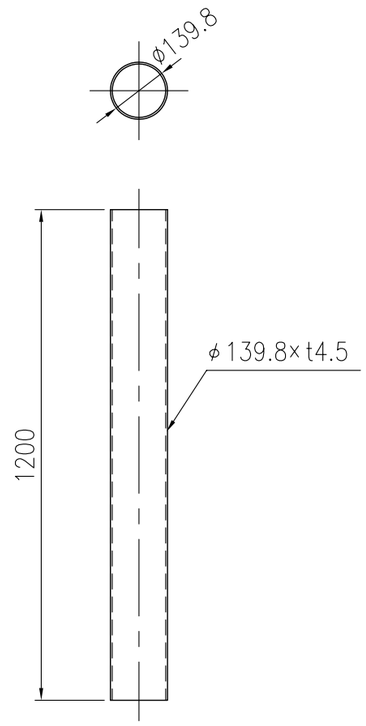

鋼管杭詳細図

※基礎寸法は参考値です。

品　名	材　質	摘　要
主　柱	STK400	亜鉛めっき＋静電粉体塗装
ビームパイプ	STK400	亜鉛めっき＋静電粉体塗装
鋼管杭	STK400相当	高耐食溶融めっき鋼管

※本製品は車両用防護柵の強度を保有するものではありません。