タイプ	車止め 交差点タイプ
品　番	KDK−8E (Hc種)
図面番号	KEKH00678※2

KDK−8E (1/10)

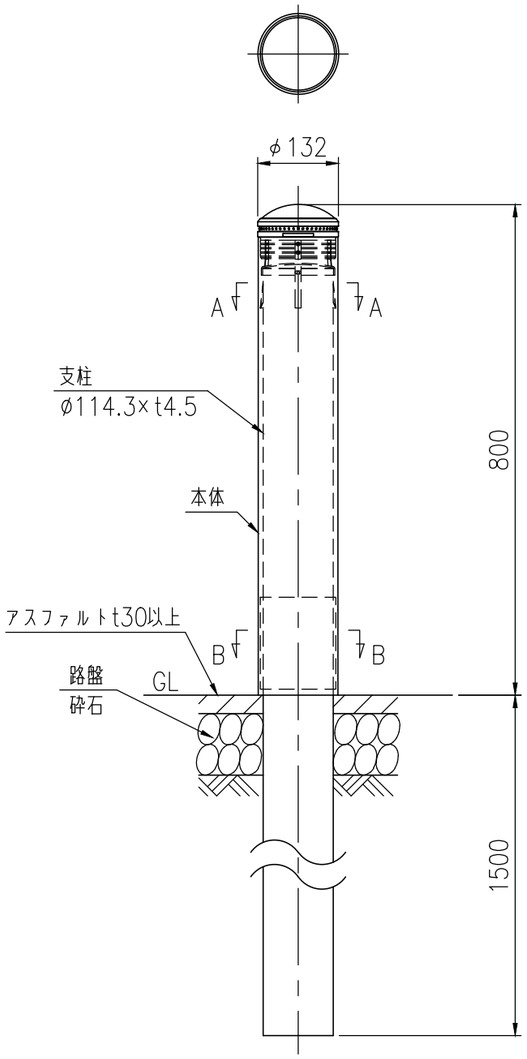

支柱姿図 (1/10)

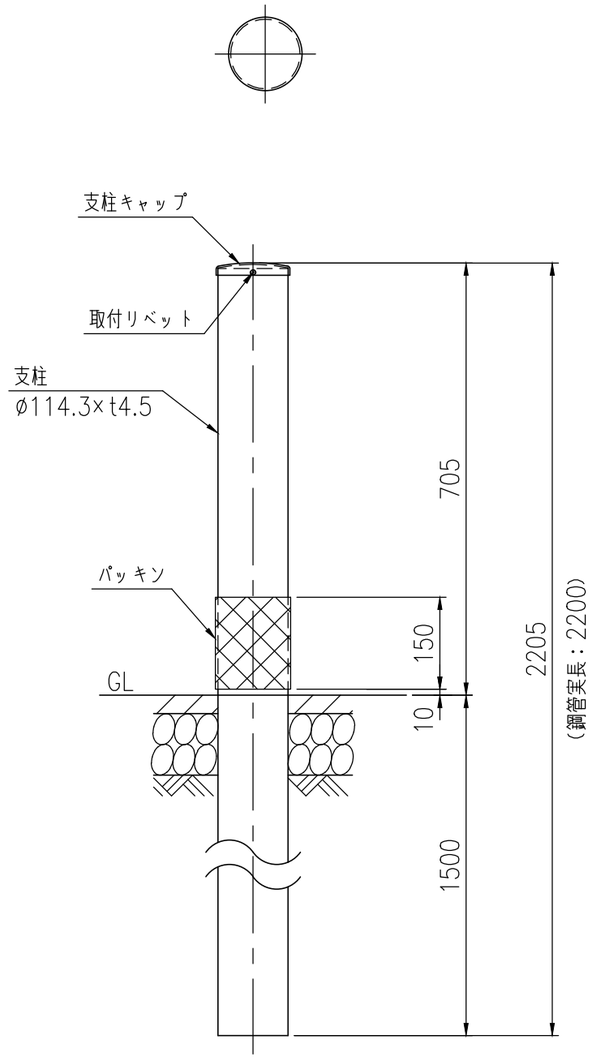

本体姿図 (1/10)

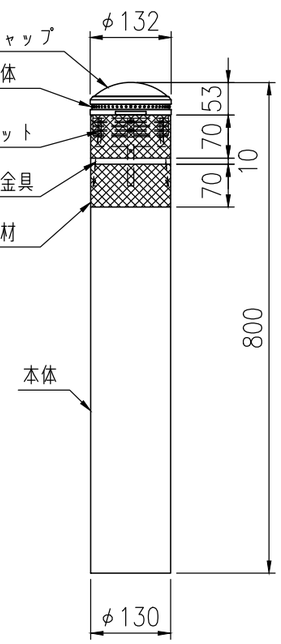

A−A 断面図 (1/4)

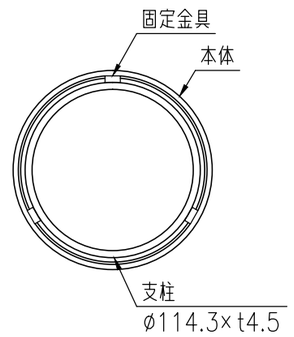

B−B 断面図 (1/4)

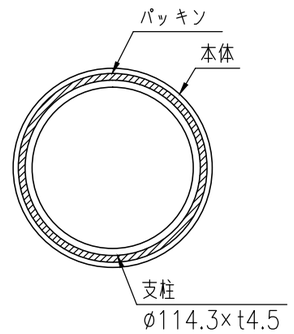

品　名	材　質	摘　要
本　体	特殊ウレタン樹脂	――――
本体キャップ	特殊ウレタン樹脂	――――
反射体	ガラスビーズ	白　色
リベット	ステンレス	――――
固定金具	ステンレス	――――
反射材	高輝度反射シート	白　色
支　柱	STK400相当	高耐食溶融めっき＋静電粉体塗装
支柱キャップ	SGMHC	高耐食溶融めっき＋静電粉体塗装
取付リベット	アルミ	アルミ叩きリベット4×8
パッキン	EPDM発泡ゴム t6×150×355	黒色（片面ノリ付）

(注記) 部品は場合により多少変更することがあります。