タイプ	S型車両柵
品　番	GpSK−A−2B4,GpSK−A−2B4−2
図面番号	KECH00879

設置図 (1/25)

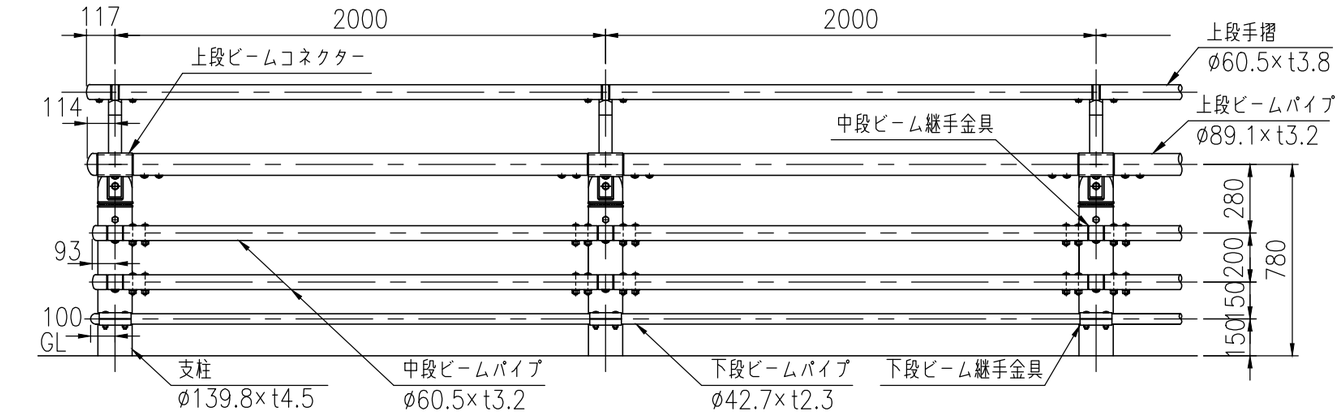

GpSK−A−2B4(ZM)（路側用）

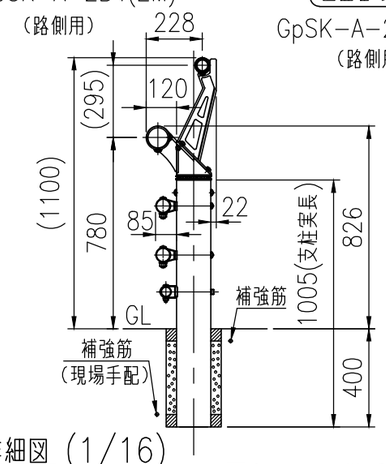

GpSK−A−2B4−2(ZM)（路側用）

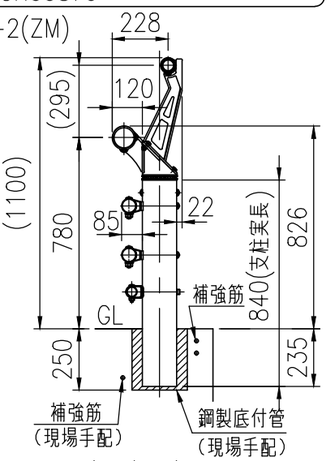

キャップ詳細図 (1/10)

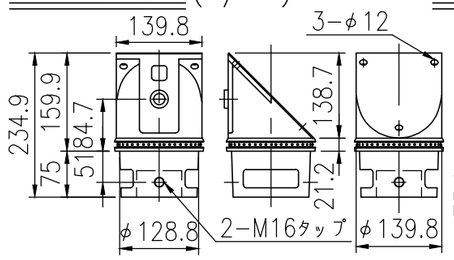

手摺受け金具詳細図 (1/10)

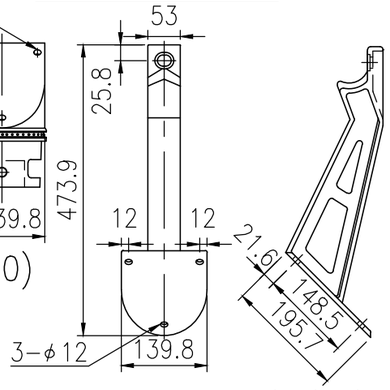

上段ビームパイプ詳細図 (1/16)

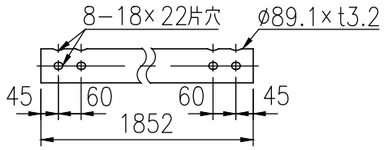

下段ビームパイプ詳細図 (1/16)

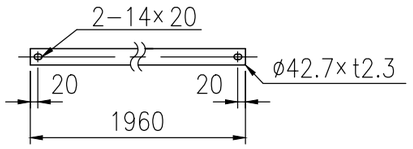

下段ビーム継手金具詳細図 (1/10)

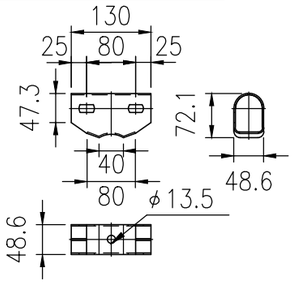

中段ビームパイプ詳細図 (1/16)

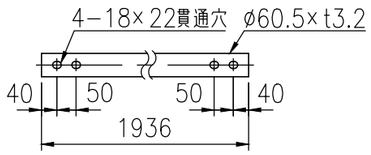

中段ビーム継手金具詳細図 (1/10)

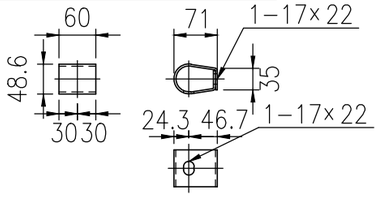

上段ビームコネクター詳細図 (1/10)

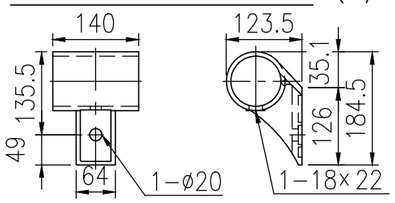

インナーカバー詳細図 (1/10)

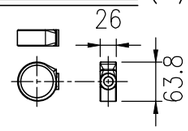

手摺ビームパイプ詳細図 (1/16)

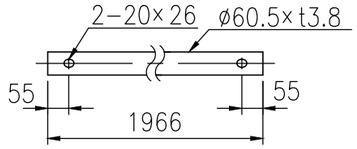

手摺インナースリーブ詳細図 (1/16)

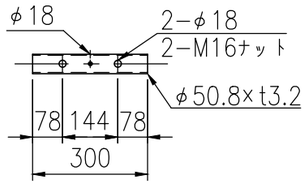

継手詳細図 (1/8)

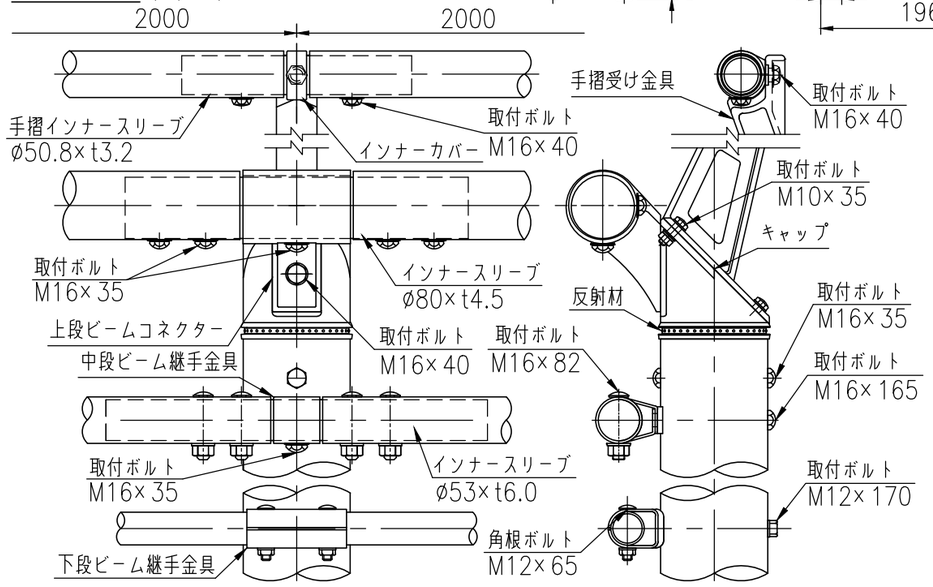

上段インナースリーブ詳細図 (1/16)

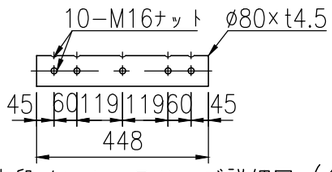

中段インナースリーブ詳細図 (1/16)

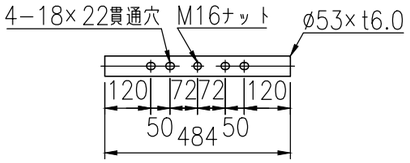

※特記事項

鋼材（下段ビームパイプ・下段ビーム継手金具以外）はJIS G 3323（溶融亜鉛−アルミニウム−マグネシウム合金めっき鋼板及び鋼帯）めっき付着量(K27相当)とする。

品　　名	材　質	摘　　要
支 柱	STK400相当	高耐食溶融めっき＋静電粉体塗装
手摺受け金具	FCD450	溶融亜鉛めっき＋溶剤塗装
上･中段ビームパイプ	STK400相当	高耐食溶融めっき＋静電粉体塗装
下段ビームパイプ	STK400	溶融亜鉛めっき＋静電粉体塗装
上段手摺	STK400相当	高耐食溶融めっき＋静電粉体塗装
インナースリーブ	SGMH400	高耐食溶融めっき＋静電粉体塗装
手摺インナースリーブ	STK400相当	高耐食溶融めっき＋静電粉体塗装
上段ビームコネクター	FCD450	溶融亜鉛めっき＋溶剤塗装
キャップ（反射材付き）	FCD450	溶融亜鉛めっき＋溶剤塗装　ガラスビーズ（黄）
中段ビーム継手金具	SGMH400	高耐食溶融めっき＋静電粉体塗装
下段ビーム継手金具	SGH400	溶融亜鉛めっき＋静電粉体塗装
インナーカバー	FCD450	溶融亜鉛めっき＋溶剤塗装
取付ボルト	6.8相当	溶融亜鉛めっき　M16×35
取付ボルト	6.8相当	溶融亜鉛めっき　M16×40
取付ボルト	4.6相当	溶融亜鉛めっき　M16×165
取付ボルト	4.6相当	溶融亜鉛めっき　M12×170
取付ボルト	4.6相当	SUS304　M10×35
角根ボルト	4.6相当	溶融亜鉛めっき　M12×65

（注記）部品は場合により多少変更することがあります。