タイプ	車両柵
品　番	GpLM−B−3E
図面番号	KECH01038

設置図 (1/25)

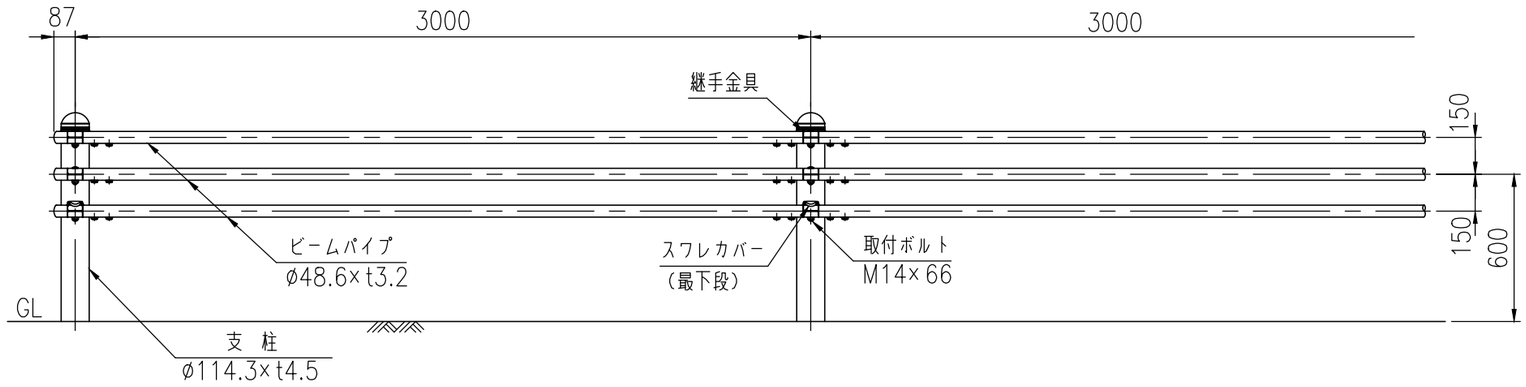

GpLM−B−3E (ZM)

(路側用)

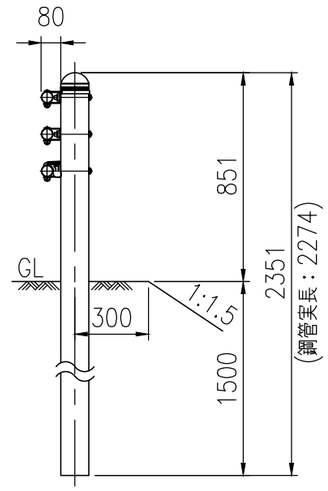

継手部詳細図 (1/5)

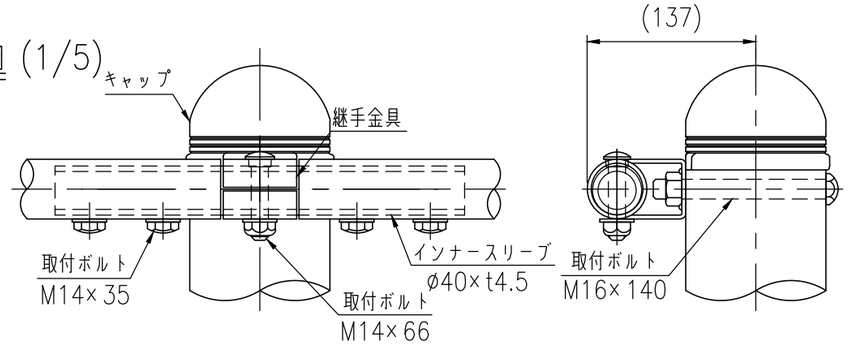

ビームパイプ詳細図 (1/10)

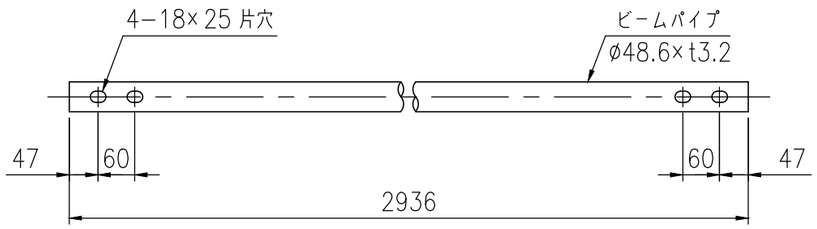

継手部最下段詳細図 (1/5)

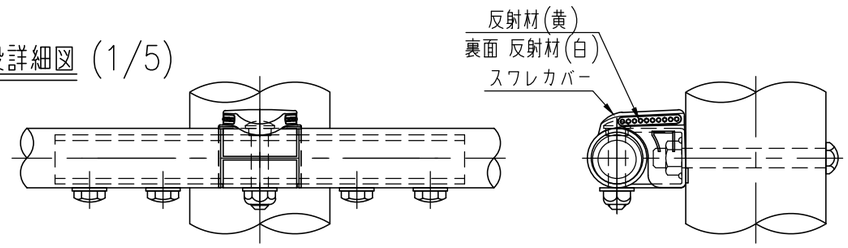

※特記事項

鋼管・鋼板はJIS G3323(溶融亜鉛- アルミニウム- マグネシウム合金めっき鋼板及び鋼帯)
めっき付着量(K27)とする。

品　名	材　質	摘　要	
支　柱	STK400相当	高耐食溶融めっき＋静電粉体塗装	鋼材：JIS G 3323(K27相当)
ビームパイプ	STK400相当	高耐食溶融めっき＋静電粉体塗装	鋼材：JIS G 3323(K27相当)
インナースリーブ	SGMH400	高耐食溶融めっき＋静電粉体塗装	鋼材：JIS G 3323(K27相当)
継手金具	SGMH400	高耐食溶融めっき＋静電粉体塗装	鋼材：JIS G 3323(K27相当)
取付ボルト	4.6相当	溶融亜鉛めっき M16×140	
取付ボルト	6.8相当	溶融亜鉛めっき M14×66	
取付ボルト	10.9相当	溶融亜鉛めっき M14×35	
キャップ	PC	ポリカーボネート樹脂	
スワレカバー(反射材付)	PC	ポリカーボネート樹脂	ガラスビーズ 白・黄

NETIS登録製品:KK−070035−V

※スワレカバーは最下段の継手・中間金具に取り付け。

《注記》部品は場合により多少変更することがあります。