タイプ	車両柵
品　番	GpL−A−3E
図面番号	KGDH00241※1

設置図 (1/25)

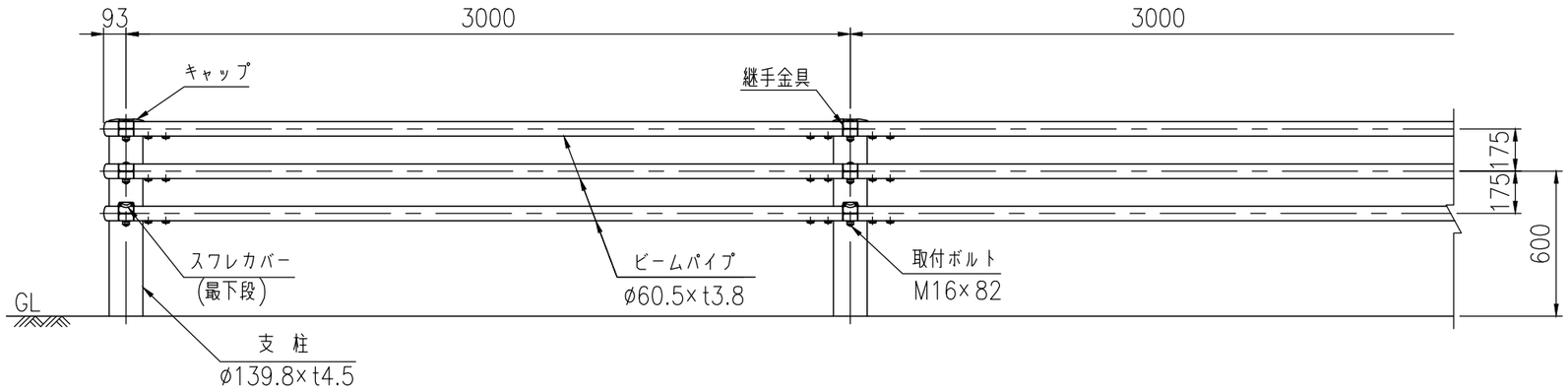

GpL−A−3E(ZM)(路側用)

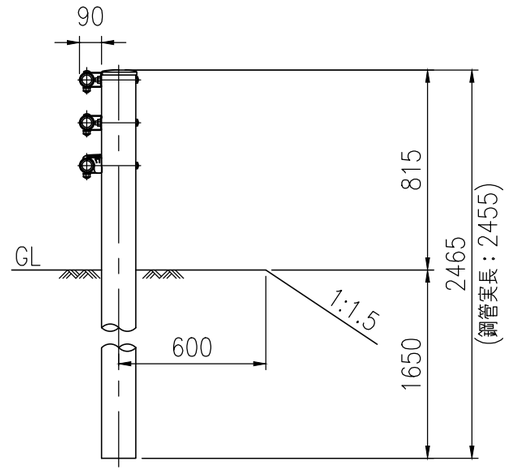

継手部詳細図 (1/5)

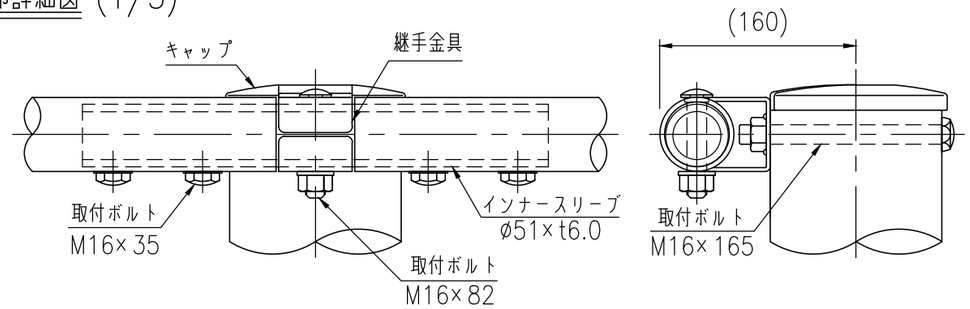

ビームパイプ詳細図 (1/10)

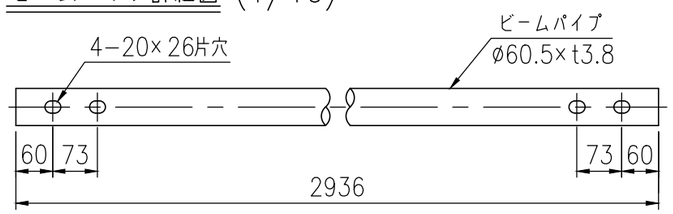

継手部最下段詳細図 (1/5)

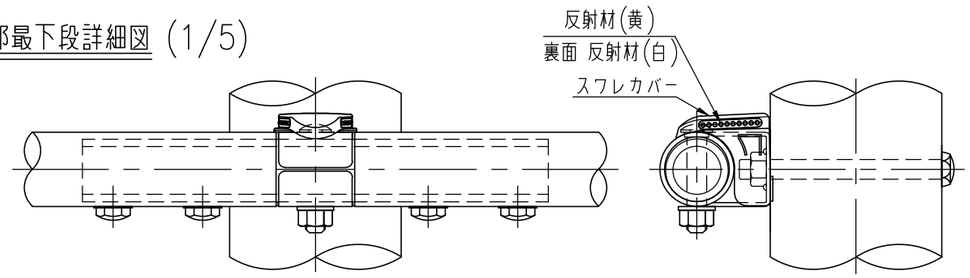

※特記事項

鋼管・鋼板はJIS G3323(溶融亜鉛- アルミニウム- マグネシウム合金めっき鋼板及び鋼帯)
めっき付着量(K27)とする。

品　名	材　質	摘　要	
支　柱	STK400相当	高耐食溶融めっき＋静電粉体塗装	鋼材：JIS G 3323(K27相当)
ビームパイプ	STK400相当	高耐食溶融めっき＋静電粉体塗装	鋼材：JIS G 3323(K27相当)
インナースリーブ	SGMH400	高耐食溶融めっき＋静電粉体塗装	鋼材：JIS G 3323(K27相当)
継手金具	SGMH400	高耐食溶融めっき＋静電粉体塗装	鋼材：JIS G 3323(K27相当)
取付ボルト	4.6相当	溶融亜鉛めっき M16×165	
取付ボルト	6.8相当	溶融亜鉛めっき M16×82	
取付ボルト	6.8相当	溶融亜鉛めっき M16×35	
キャップ	PC	ポリカーボネート樹脂	
スワレカバー(反射材付)	PC	ポリカーボネート樹脂	ガラスビーズ 白・黄

※スワレカバーは最下段の継手金具に取り付け。

(注記) 部品は場合により多少変更することがあります。