タイプ	弾性車止め（再帰反射塗装）
品　番	GDK−9Dチャイロ55,イエロー
図面番号	KEKH00492

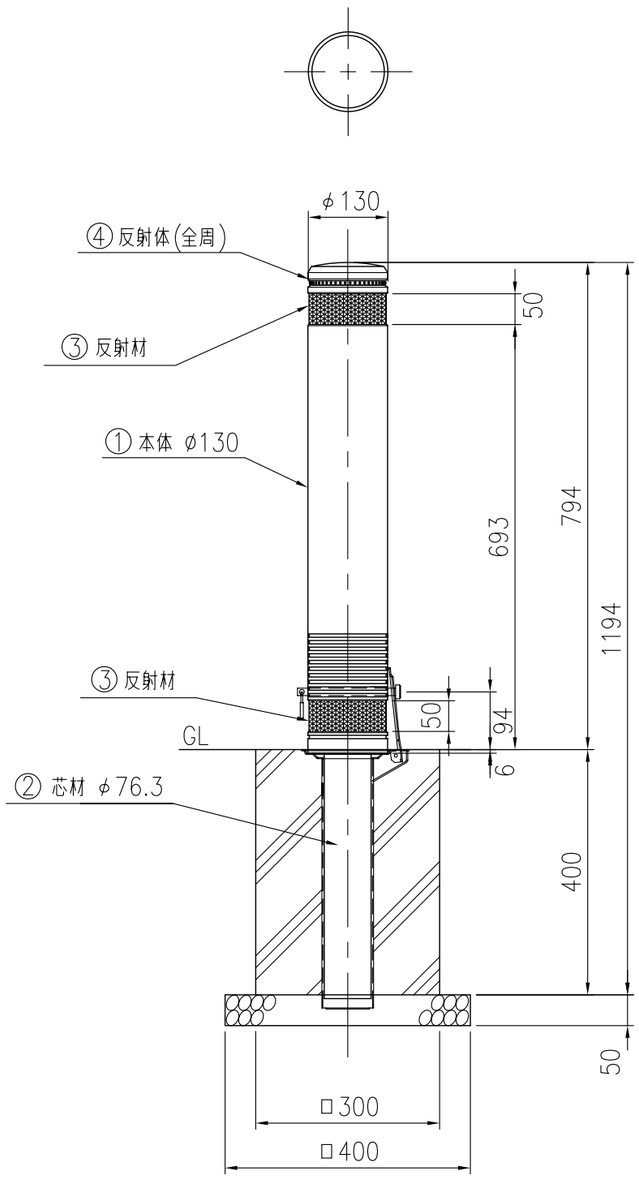

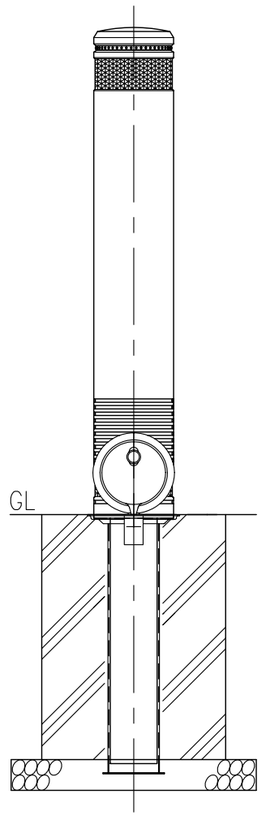

サヤ管

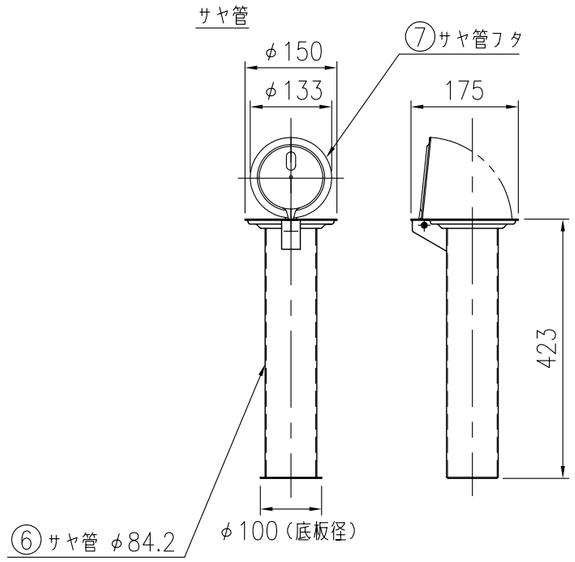

下部断面詳細図

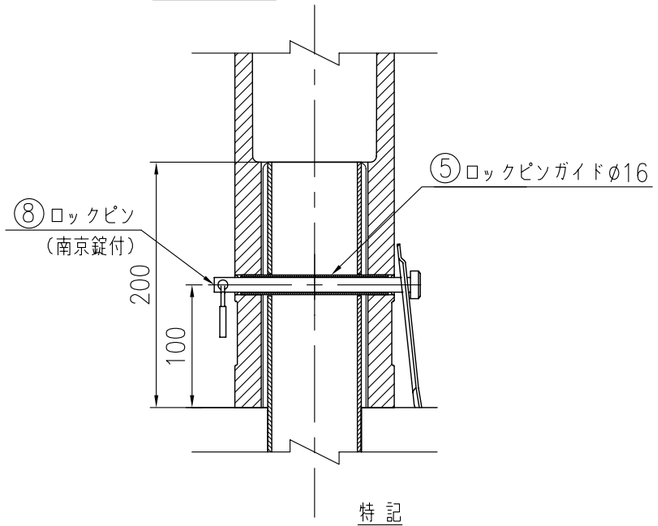

反射シート貼付部詳細

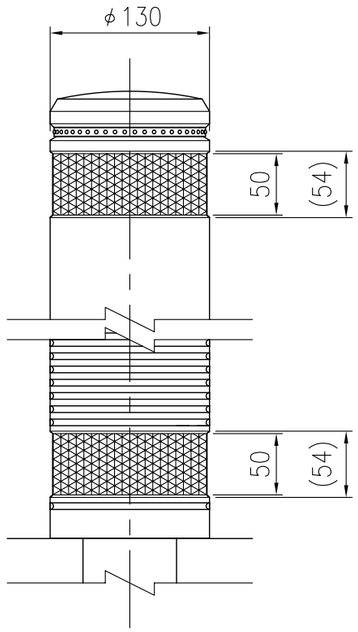

特 記

・反射材は高輝度反射シートとする。

品番	品　名	数量	材　質	摘　要
1	本　体	1	再生ゴム（工場廃材）	弾性アクリルウレタン塗装 ＋再帰反射塗装
2	芯　材	1	STK400相当	高耐食溶融めっき
3	反射材	2	マイクロプリズム型反射シート	シルバー色
4	反射体	1	ガラスビーズ	ベース：黒　反射体：白
5	ロックピンガイド	1	SUS304	φ16×t1.5×L120
6	サヤ管	1	SPCC	溶融亜鉛めっき
7	サヤ管フタ	1	SUS	
8	ロックピン	1	SUS	φ12×160・南京錠