タイプ	テンダーウッド Eチークセンタータイプ柵
品　番	EC−311−20(C,W)−AS
図面番号	AREH00282

設置図（1／20）

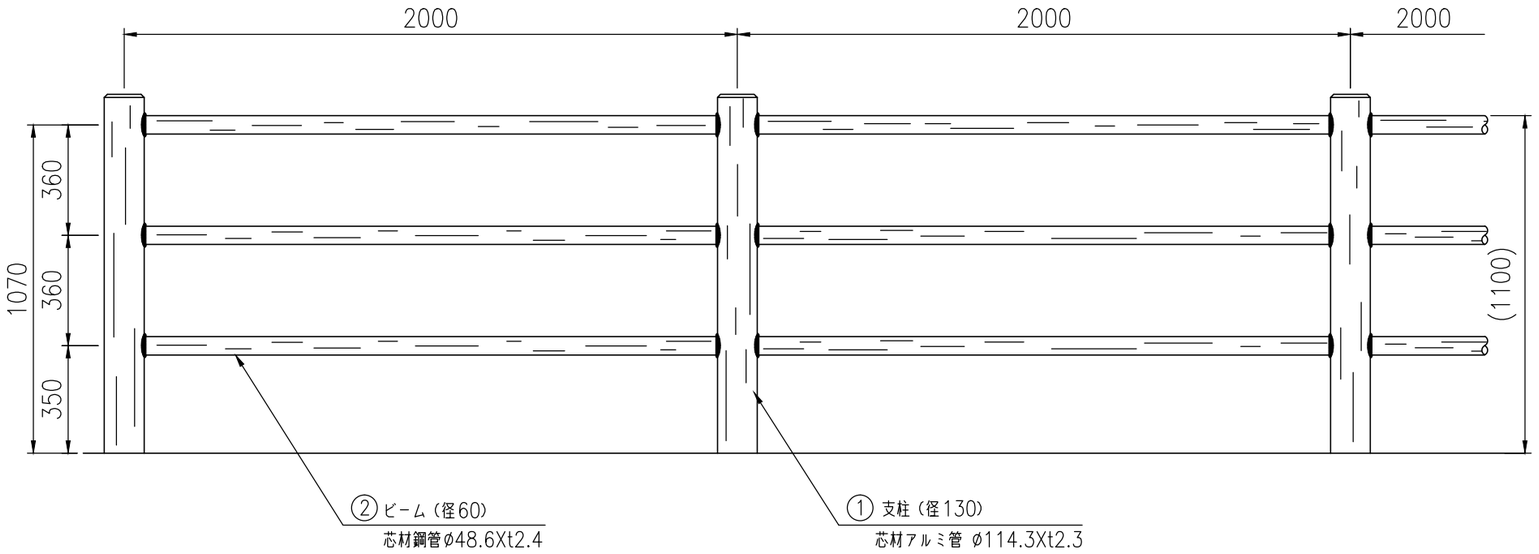

<コンクリート基礎式>
EC−311−20C−AS

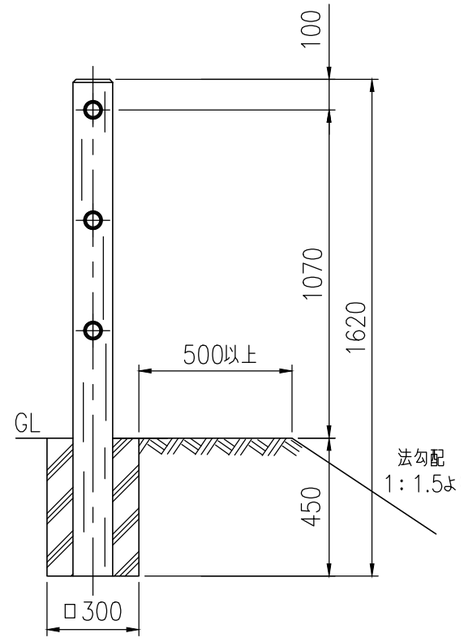

<連続基礎式>
EC−311−20W−AS

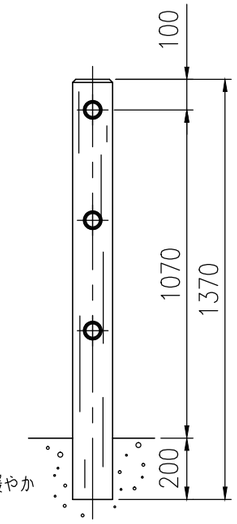

取付部詳細（1／4）

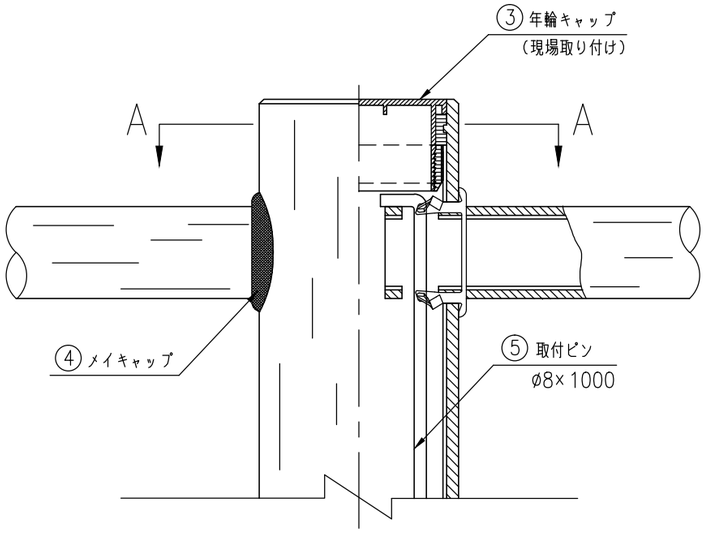

A−A断面（1／4）

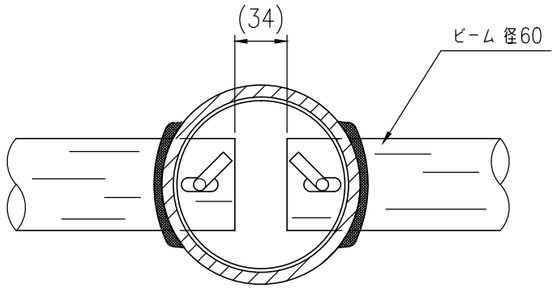

※注記：支柱及び横木の外径は標準値です。
　　：仕様は予告なく変更することがあります。
※基礎は（水平・垂直）地耐力200kN/m²の場合の参考寸法です。

部材数量表（20m,1連当たり）

部番	部材名	材質	摘要	数量
1	支柱	A6063S−T5+ポリエチレン	アルミ+樹脂被覆	11
2	ビーム	STK400+ポリエチレン	亜鉛めっき+樹脂被覆	30
3	年輪キャップ	ポリエチレン		11
4	メイキャップ	ポリカーボネート	コゲ茶	60
5	取付ピン	SS400	亜鉛めっき	20