タイプ	硬質弾性ボラードXlastシリーズ
品　番	DX−150 SD
図面番号	KEKH00606※1

設置図 (1/10)

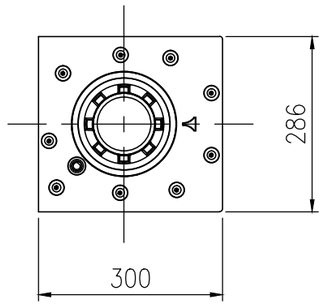

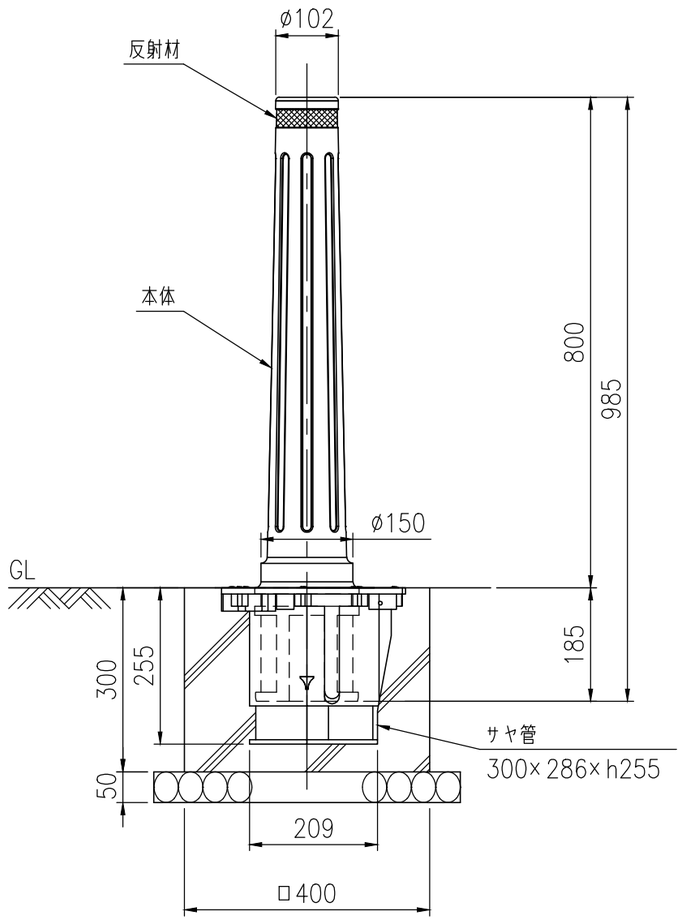

サヤ管詳細図 (1/10)

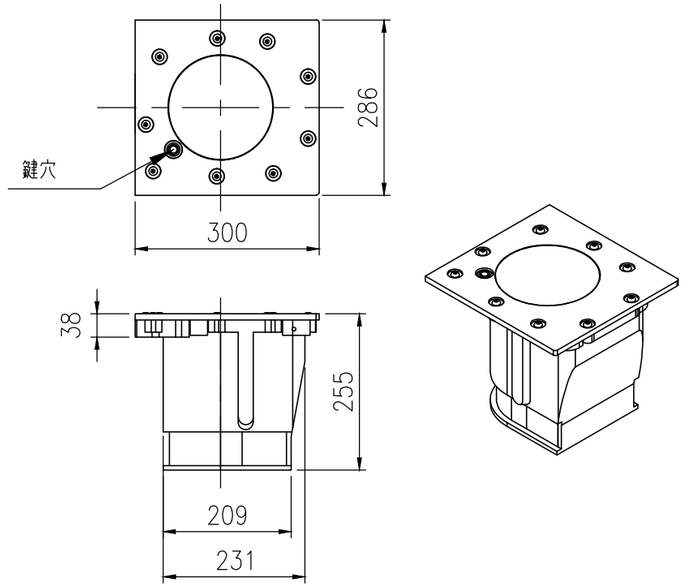

品　　名	数 量	材　　質	摘　　要
本　　体	1	硬質ウレタン樹脂	
反 射 材	1	高輝度反射シート	白
サ ヤ 管	1	硬質ウレタン樹脂	鍵付き