タイプ	弾性車止め
品　番	DK−9Cﾁｬｲﾛ55,ﾍﾞｰｼﾞK,ｸﾞﾚｲK,ｲｴﾛｰ
図面番号	KEKH00393

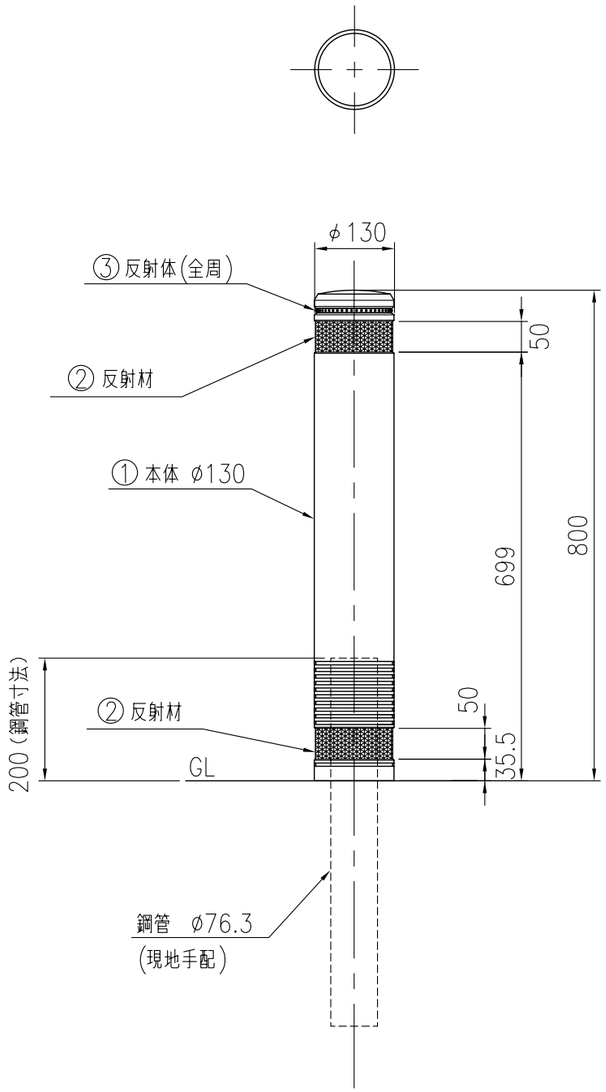

下部断面詳細図

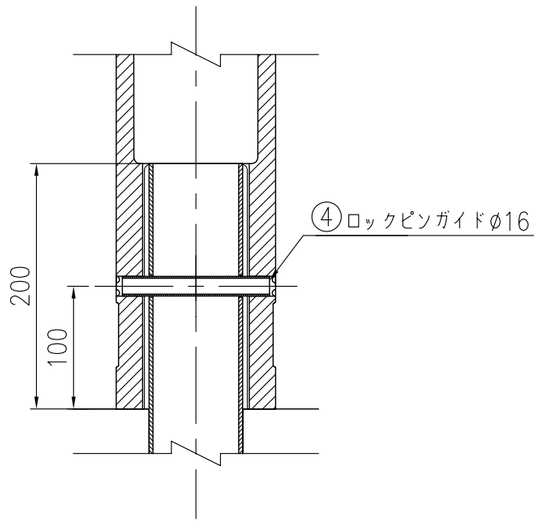

反射シート貼付部詳細

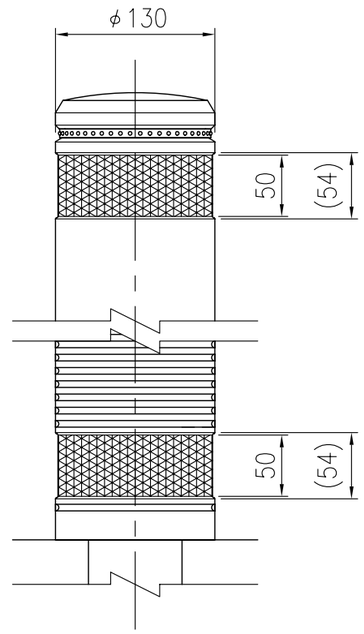

特 記

・反射材は高輝度反射シートとする。

品番	品　　名	数量	材　　質	摘　　要
1	本　　体	1	再生ゴム(工場廃材)	弾性アクリルウレタン塗装
2	反 射 材	2	マイクロプリズム型反射シート	シルバー色
3	反 射 体	1	ガラスビーズ	ベース:黒　反射体:白
4	ロックピンガイド	1	SUS304	φ16×t1.5×L120