設置図 (1/10)

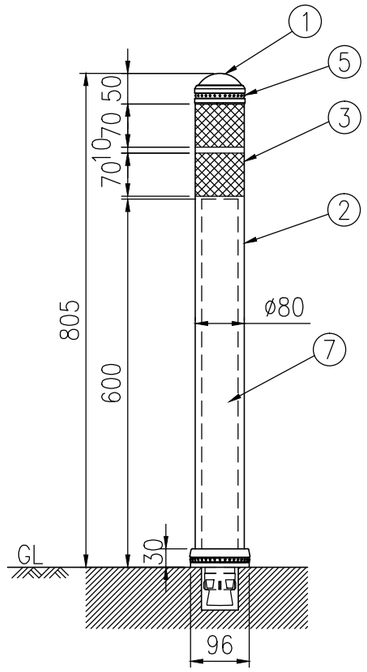

ベース部(設置図) (1/5)

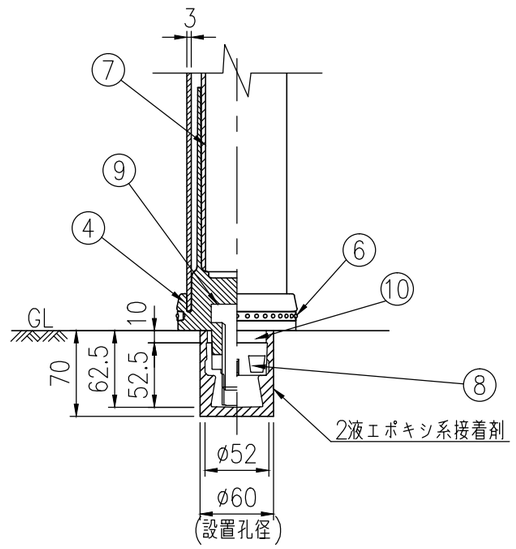

アンカー+コンクリート基礎

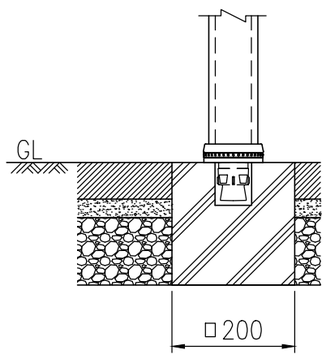

DK-7DS-M80

品番	品名	数量	材質	備考
1	頭部	1	特殊ウレタン樹脂	メタリックグレー色
2	本体	1	特殊ウレタン樹脂	メタリックグレー色
3	反射材	2	高輝度反射シート	白色
4	ベース	1	特殊ウレタン樹脂	メタリックグレー色
5	反射体 1	1	ガラスビーズ	緑色
6	反射体 2	2	ガラスビーズ	緑色
7	芯材	1	特殊ウレタン樹脂	−
8	埋め込みアンカー	1	アルミニウム合金	−
9	取り付けボルト	1	溶融亜鉛めっき M24	−
10	スペーサー	1	合成ゴム	−

(注記) 部品は場合により多少変更することがあります。