設置図 (1/10)

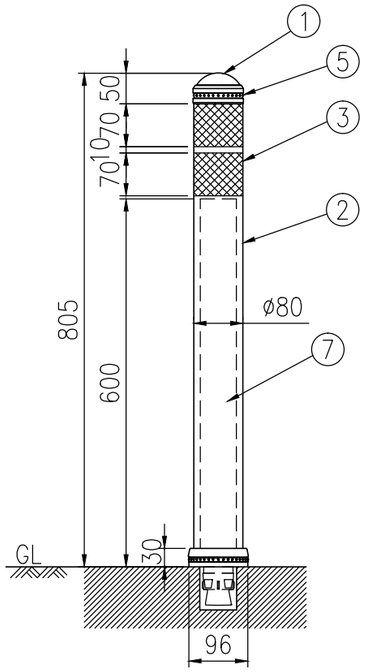

ベース部(設置図) (1/5)

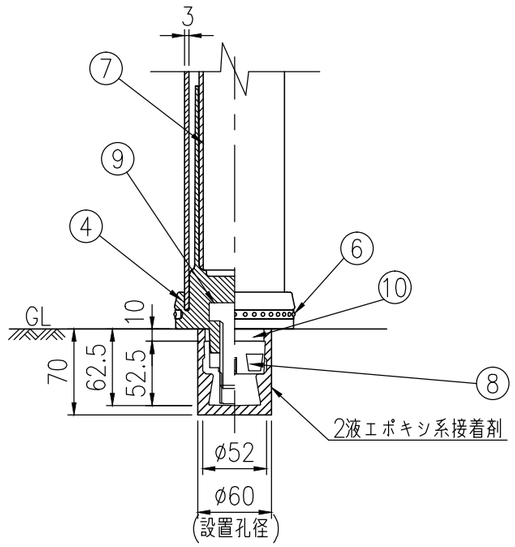

アンカー+コンクリート基礎

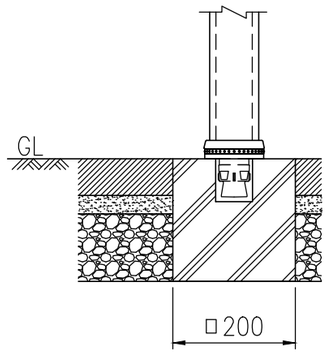

DK-7DS-BG80

品番	品名	数量	材質	備考
1	頭部	1	特殊ウレタン樹脂	ベージK色
2	本体	1	特殊ウレタン樹脂	ベージK色
3	反射材	2	高輝度反射シート	白色
4	ベース	1	特殊ウレタン樹脂	ベージK色
5	反射体 1	1	ガラスビーズ	白色
6	反射体 2	2	ガラスビーズ	白色
7	芯材	1	特殊ウレタン樹脂	-
8	埋め込みアンカー	1	アルミニウム合金	-
9	取り付けボルト	1	溶融亜鉛めっき M24	-
10	スペーサー	1	合成ゴム	-

《注記》部品は場合により多少変更することがあります。