タイプ	弾性車止め
品　番	DK−6Kチャイロ55
図面番号	KEKH00135※1

DK−6K

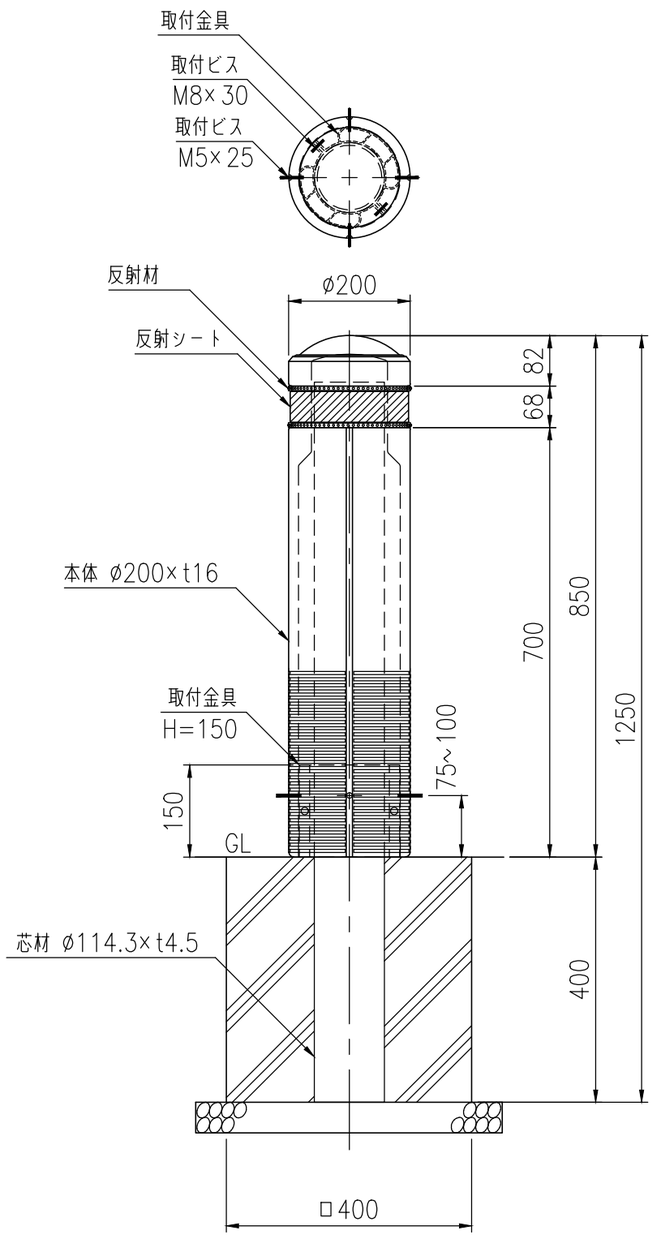

取付金具

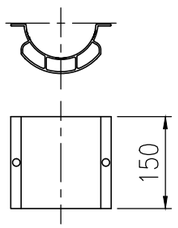

品　　名	材　　質	摘　　要
本　　体	廃タイヤチップ	チャイロ55
反 射 材	PE・ガラスビーズ	ベース　黒・反射体　白
反射シート		高輝度　白色
取付金具	アルミニウム合金	本体固定用
取付ビス	4.6相当	六角ボルト・ナット　M8×30
取付ビス	SUS	＋字穴付タッピングビス　M5×25
芯　　材	STK400相当	高耐食溶融めっき＋静電粉体塗装