タイプ	弾性車止め
品　番	DK−10Dグレイ K
図面番号	KEKH00529※1

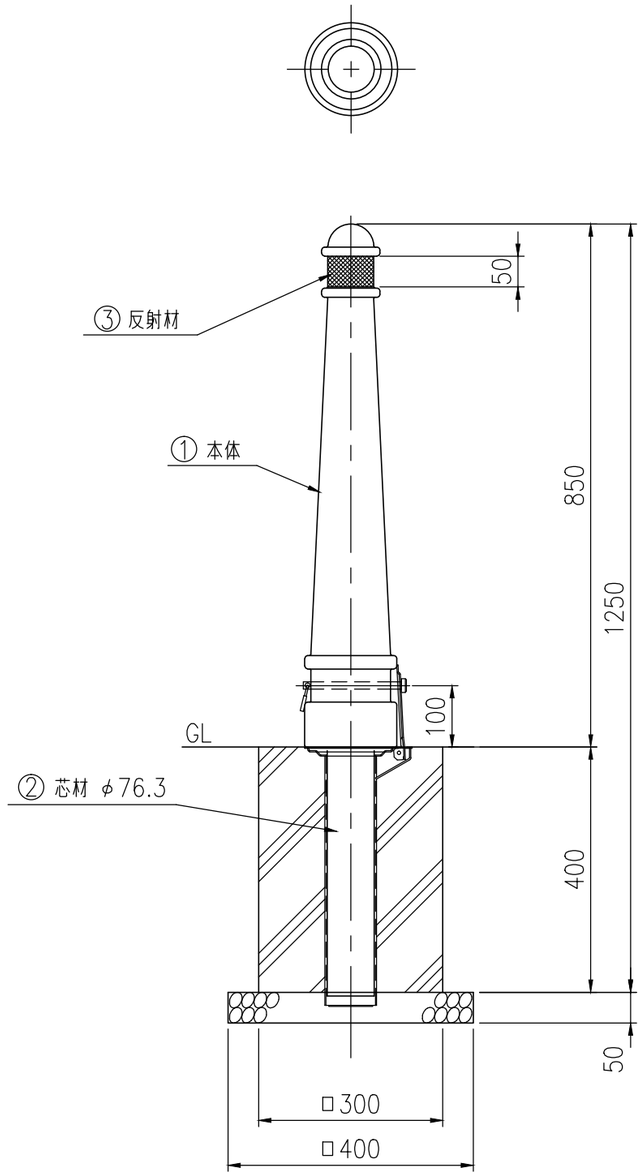

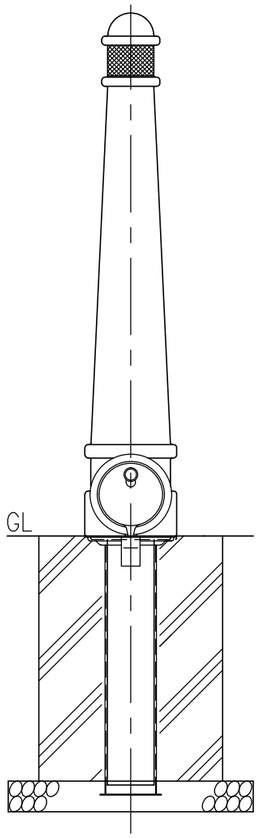

サヤ管

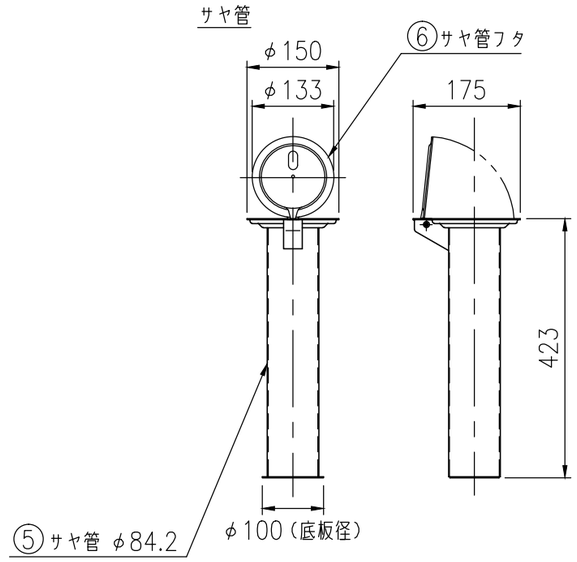

反射シート貼付部詳細

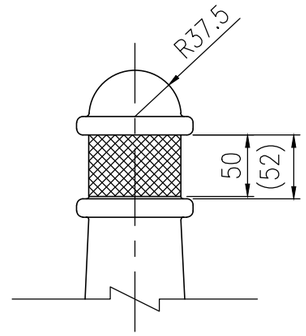

下部断面詳細図

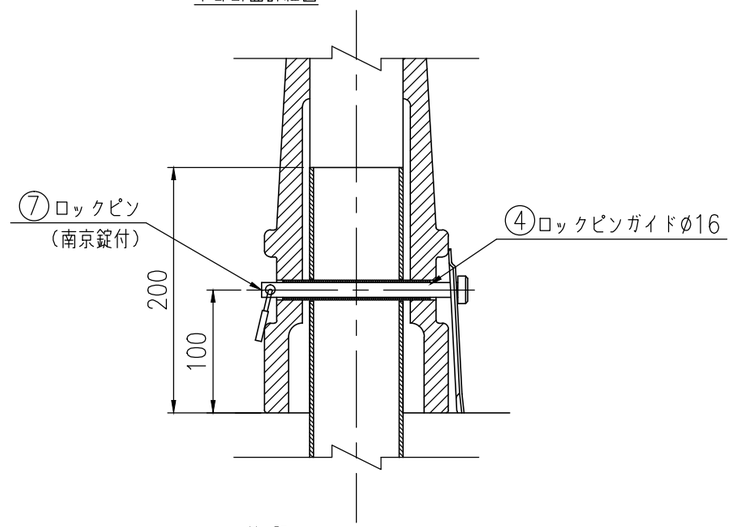

特 記

・反射材は高輝度反射シートとする。

品番	品　　名	数量	材　　質	摘　　要
1	本　　体	1	再生ゴム（工場廃材）	弾性アクリルウレタン塗装
2	芯　　材	1	STK400相当	高耐食溶融めっき
3	反 射 材	1	マイクロプリズム型反射シート	シルバー色
4	ロックピンガイド	1	SUS304	φ16×t1.5×L120
5	サ ヤ 管	1	SPCC	溶融亜鉛めっき
6	サヤ管フタ	1	SUS	
7	ロックピン	1	SUS	φ12×160・南京錠