## 設置図 (1/20)

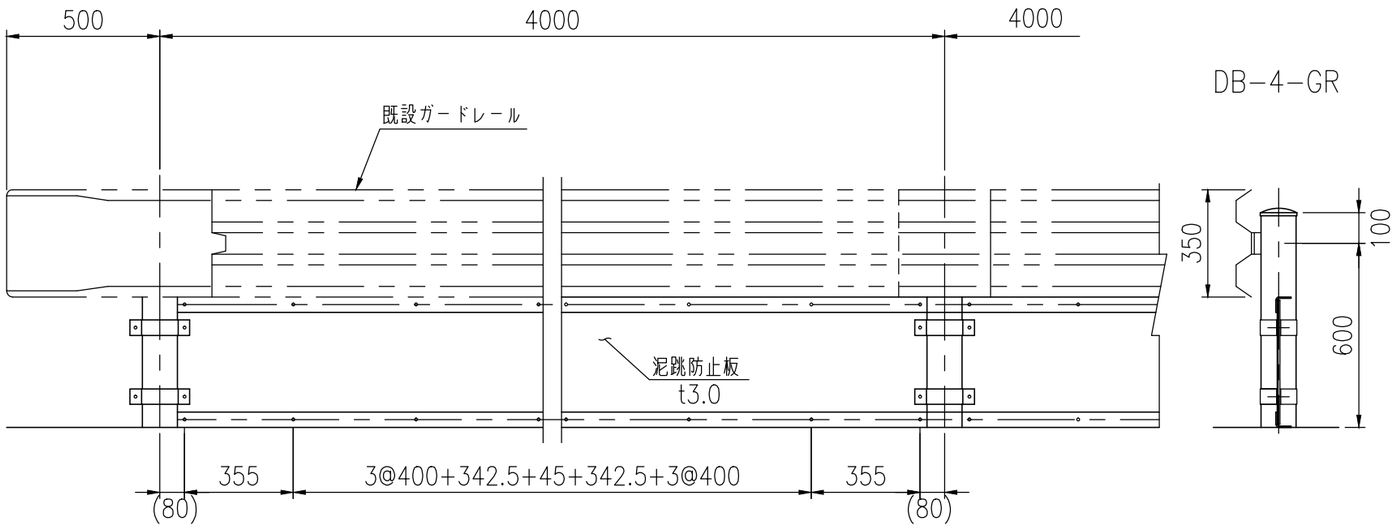


## A−A断面詳細図 (1/3)

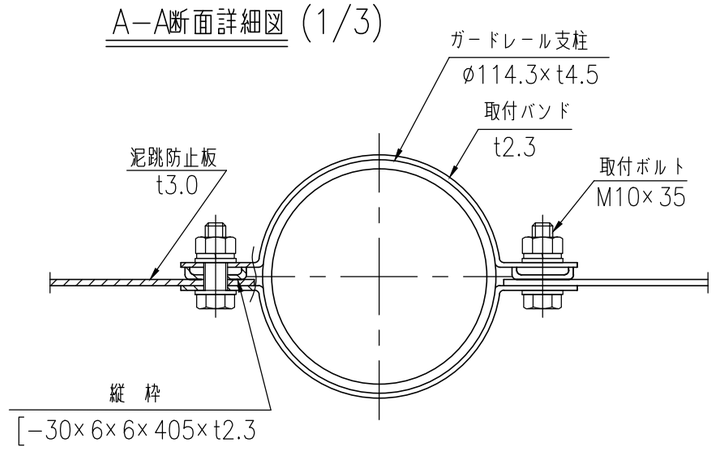


## B−B断面詳細図 (1/3)

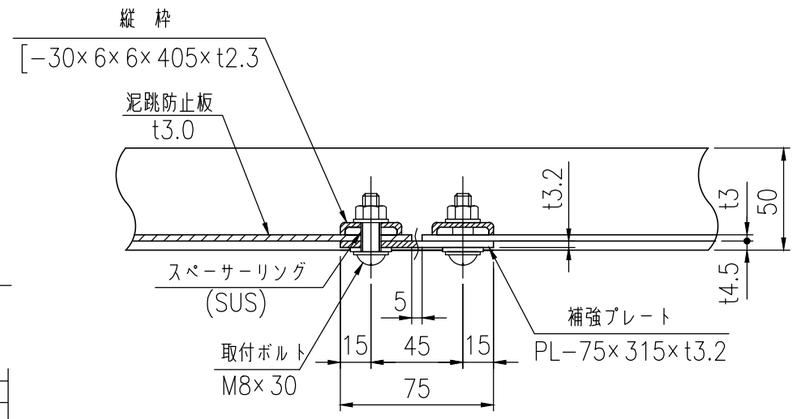


## 連結部詳細図 (1/10)

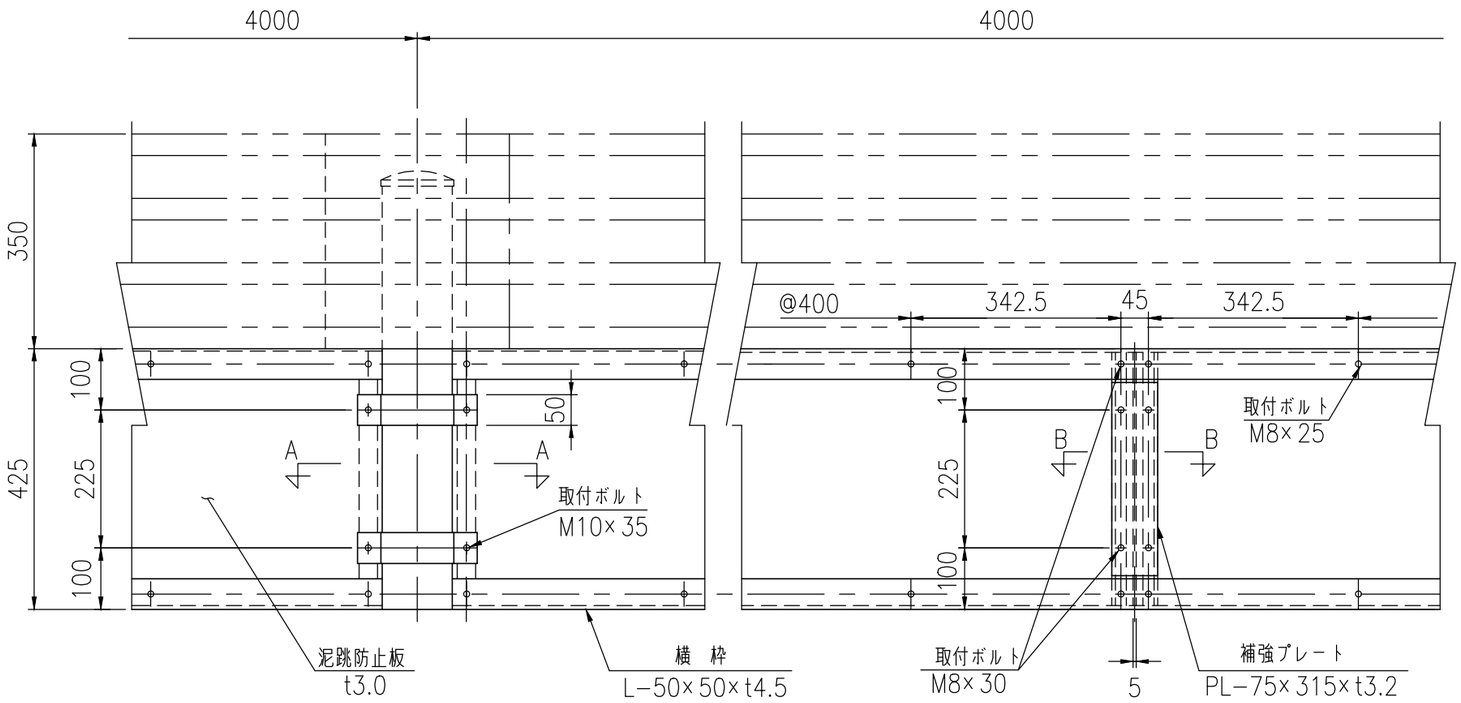


| 部品名 | 材　質 | 摘　要 |
|---|---|---|
| 泥跳防止板 | ポリカーボネート | t3.0 |
| 横　枠 | SGH400 | 亜鉛めっき＋静電粉体塗装 |
| 縦　枠 | SGH400 | 亜鉛めっき＋静電粉体塗装 |
| 取付バンド | SGH400 | 亜鉛めっき＋静電粉体塗装 |
| 補強プレート | SGH400 | 亜鉛めっき＋静電粉体塗装 |
| 取付ボルト | 4.6相当 | 溶融亜鉛めっき M10×35 |
| 取付ボルト | SUS | M8×25(U−ナット) |
| 取付ボルト | SUS | M8×30(U−ナット) |