タイプ	車両進入防止車止め
品　番	BSK−8E(HB種)
図面番号	KEKH00754※1

BSK−8E(1/10)

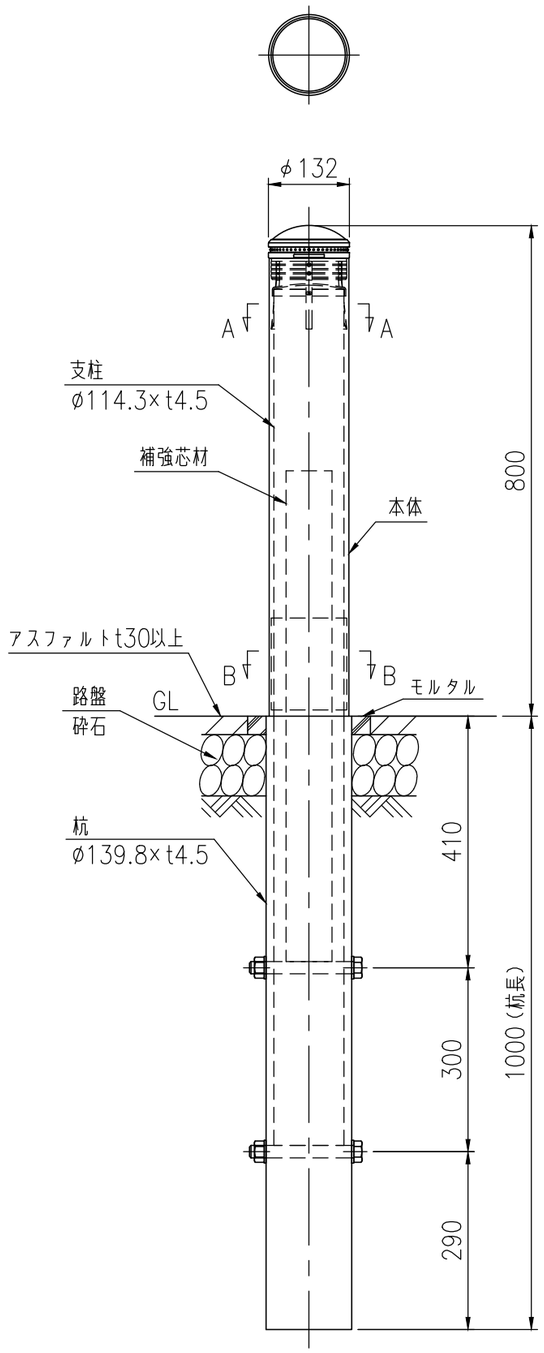

支柱設置図(1/10)

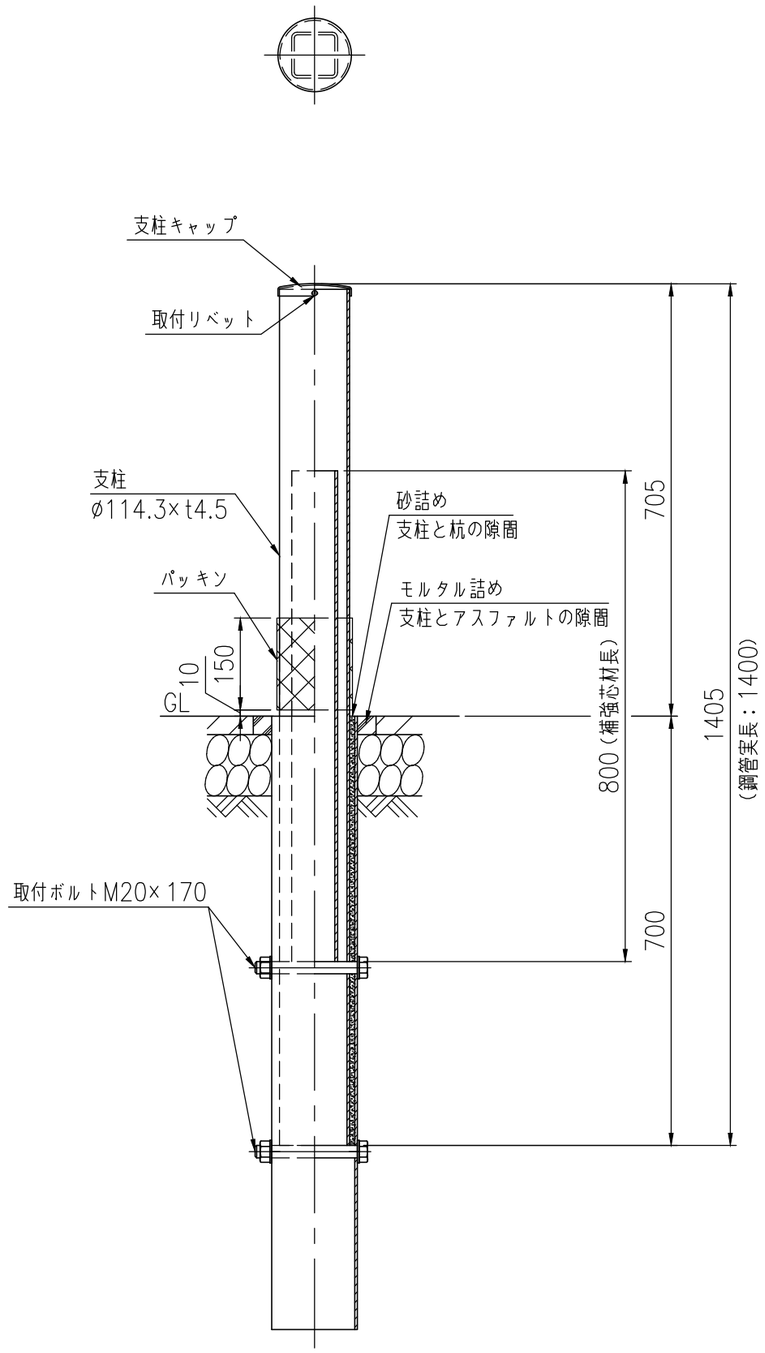

A−A 断面図 (1/4)

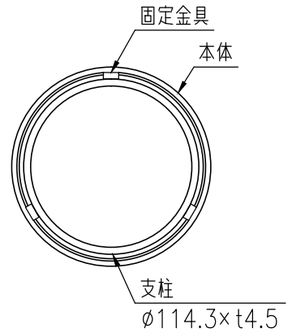

B−B 断面図 (1/4)

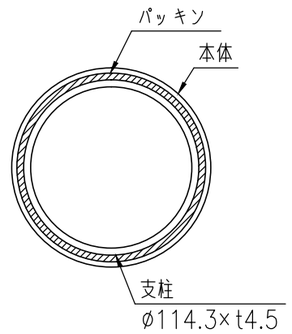

本体姿図 (1/10)

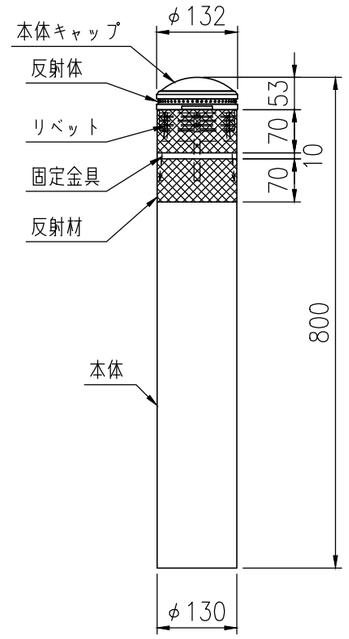

※特記事項

- 打込前に舗装がφ200以上開いていることを確認する。
- 打込後に支柱の位置を調整し、杭と支柱の間をGLまで砂を詰める。
- 砂を詰めた後に、支柱の周りをモルタルで充填する。

品　名	材　質	摘　要
本　体	特殊ウレタン樹脂	――――
本体キャップ	特殊ウレタン樹脂	――――
反射体	ガラスビーズ	白　色
リベット	ステンレス	――――
固定金具	ステンレス	――――
反射材	高輝度反射シート	白　色
支　柱	STK400相当	高耐食溶融めっき＋静電粉体塗装
支柱キャップ	SGMHC	高耐食溶融めっき＋静電粉体塗装
取付リベット	アルミ	アルミ叩きリベット4×8
パッキン	EPDM発泡ゴム t6×150×355	黒色（片面ノリ付）
補強芯材	STKR400	亜鉛めっき＋静電粉体塗装
	SGH400	
杭	STK400相当	高耐食溶融めっき＋静電粉体塗装
取付ボルト	8.8相当	溶融亜鉛めっきM20×170

(注記) 部品は場合により多少変更することがあります。