防風・防雪柵 <BP−14H>

設置図 (1/20)

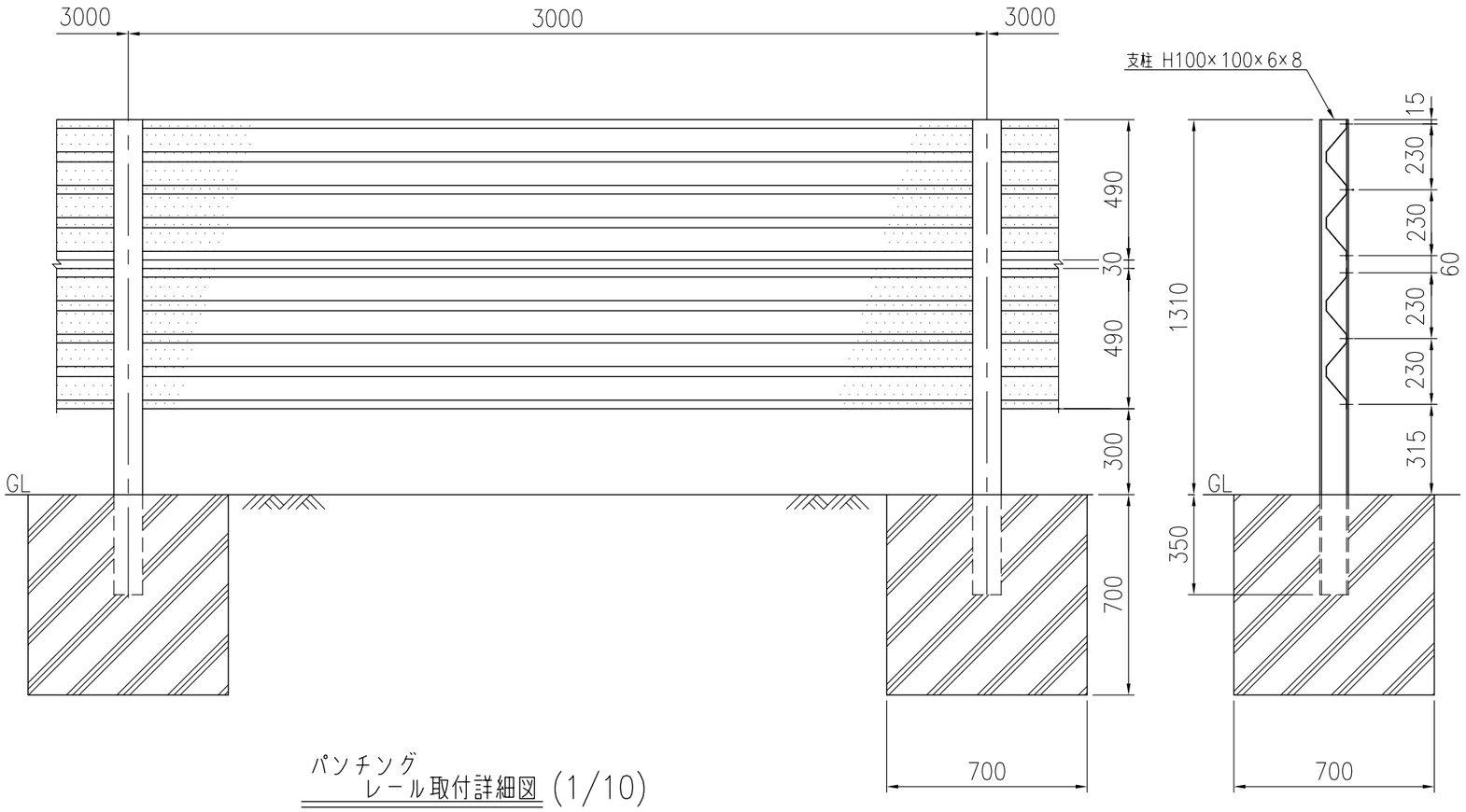

パンチングレール (1/15)

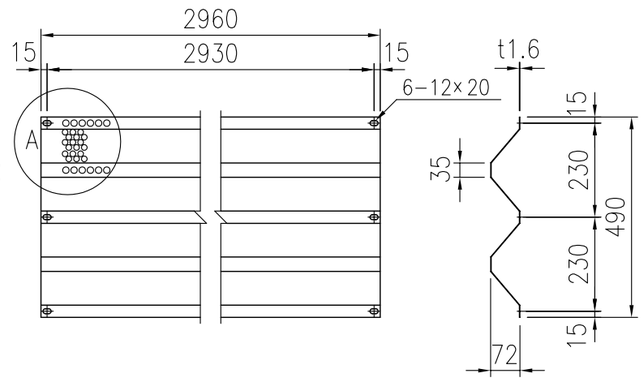

A部詳細 (1/4)

空隙率約40%

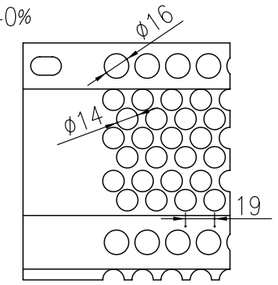

取付ボルト (1/3)

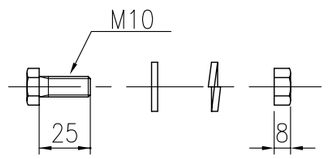

パンチング レール取付詳細図 (1/10)

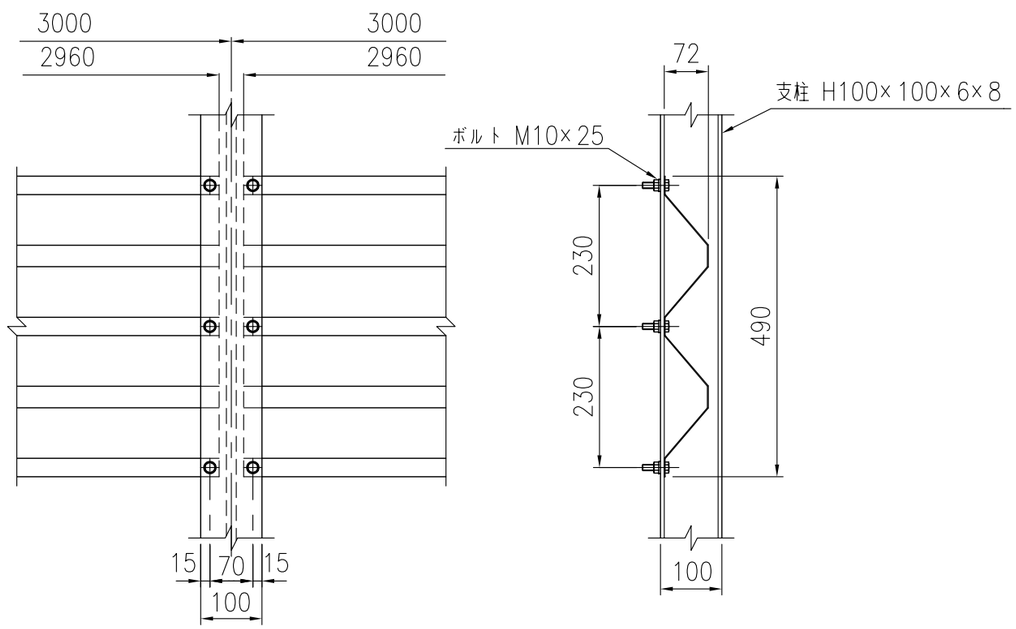

部材数量表 60m20スパン1連当たり

部品名	規格	単重	数量	重量	摘要
支柱	H100×100×6×8×1660	28.55kg	21本	599.55kg	溶融亜鉛めっき
パンチングレール	490×2960×72×1.6	15.10kg	40本	604.00kg	溶融亜鉛めっき
取付ボルト	M10×25 B,N,W,SW	0.05kg	240組	12.00kg	溶融亜鉛めっき
参考重量合計 1251.55kg					

(注記) 部品は場合により多少変更することがあります。