タイプ	ジスロンパイプサインポール（Gr添架式）
品　番	89SL□PE-LS-G
図面番号	KEKH00596

（注）品番の□は自発光色を入れる。
青：B ／ 緑：G

品　名	数 量	材　質	備 考
支　柱	1	ポリエチレン樹脂＋ガラス繊維	茶 色
キャップ	1	ポリエチレン樹脂	茶 色
反 射 材	1	カプセルレンズ型反射シート	白 色
弾性サイン板(大)	1	CRゴム	黒 色
弾性サイン板(小)	1	CRゴム	黒 色
サインシート	2	封入レンズ型反射シート	デジタル印刷
芯　材	1	A6063S-T5	
親子バンド	(2)	SGHC	静電粉体塗装　茶色
ボルト・ナット	(8)		溶融亜鉛めっきM8×35
固定ビス	10	SUS410	皿ドリルネジM4×35
自発光キャップ	1		自発光LED

<注記>部品は場合により多少変更することがあります。

SLキャップ80　電気特性	
太 陽 電 池	0.12W (3.7V-33mA)
蓄 電 装 置	電気二重層コンデンサ　50F
点　　滅	交互点滅意方向あたり 150(回/分)
点 消 灯	自動点消灯

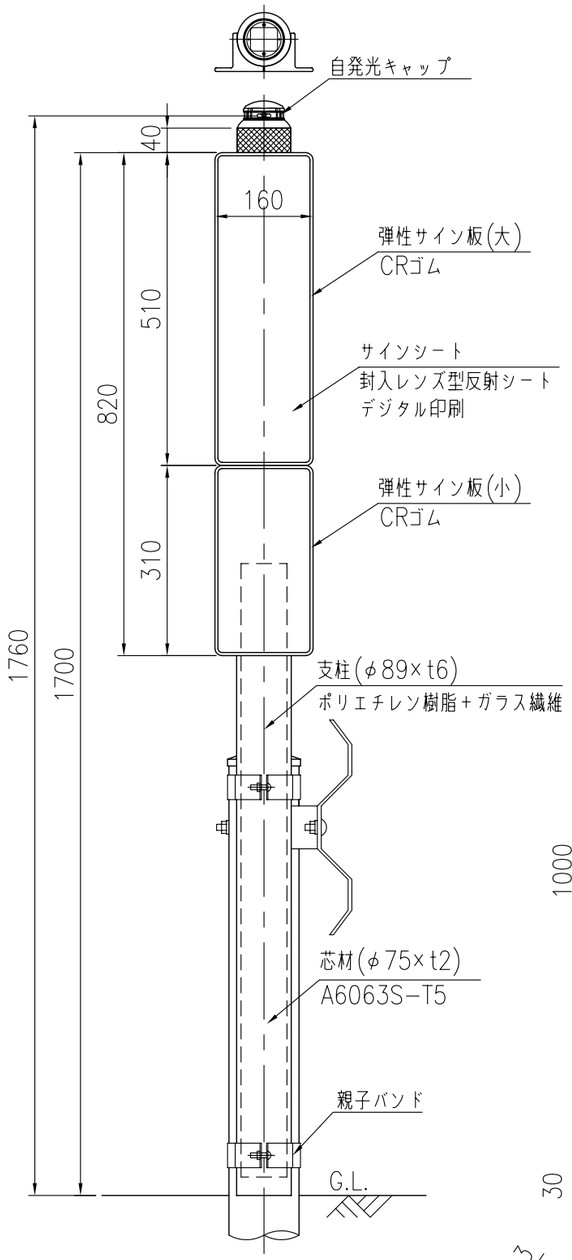

設置図 S=1/10

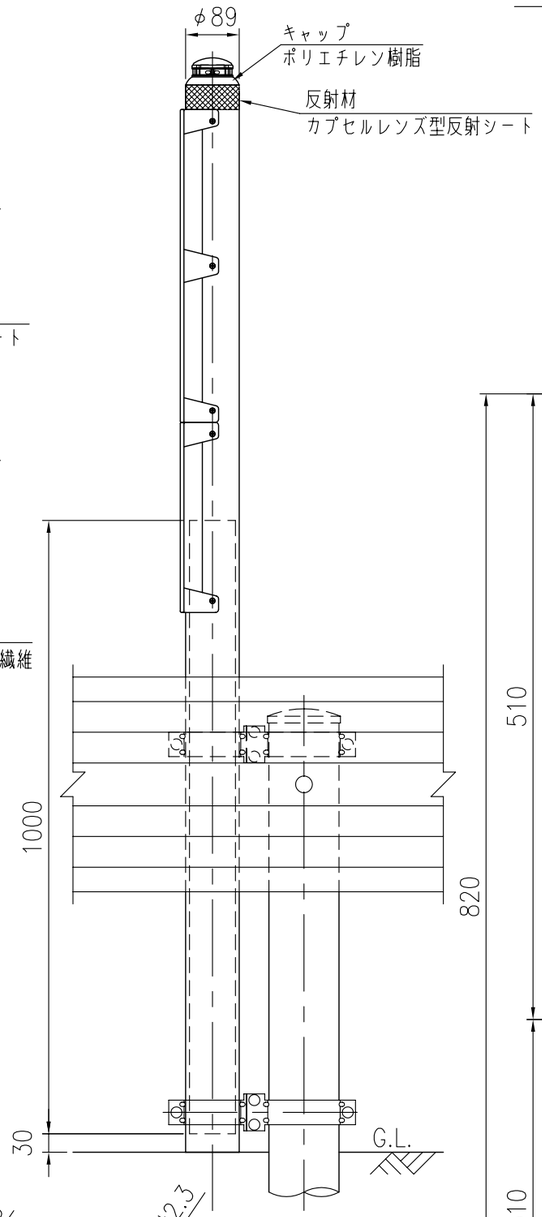

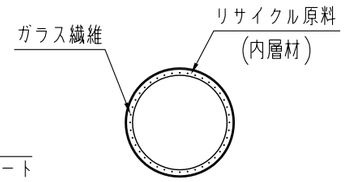

A-A 断面図 S=1/5

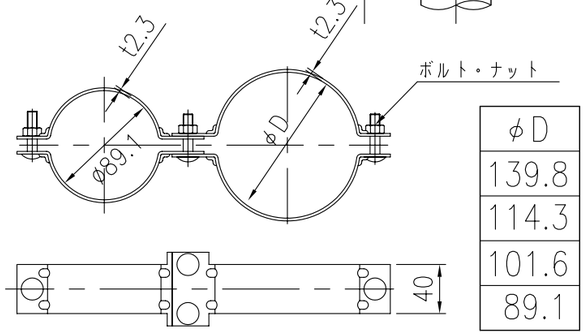

φD
139.8
114.3
101.6
89.1

親子バンド詳細図 S=1/5

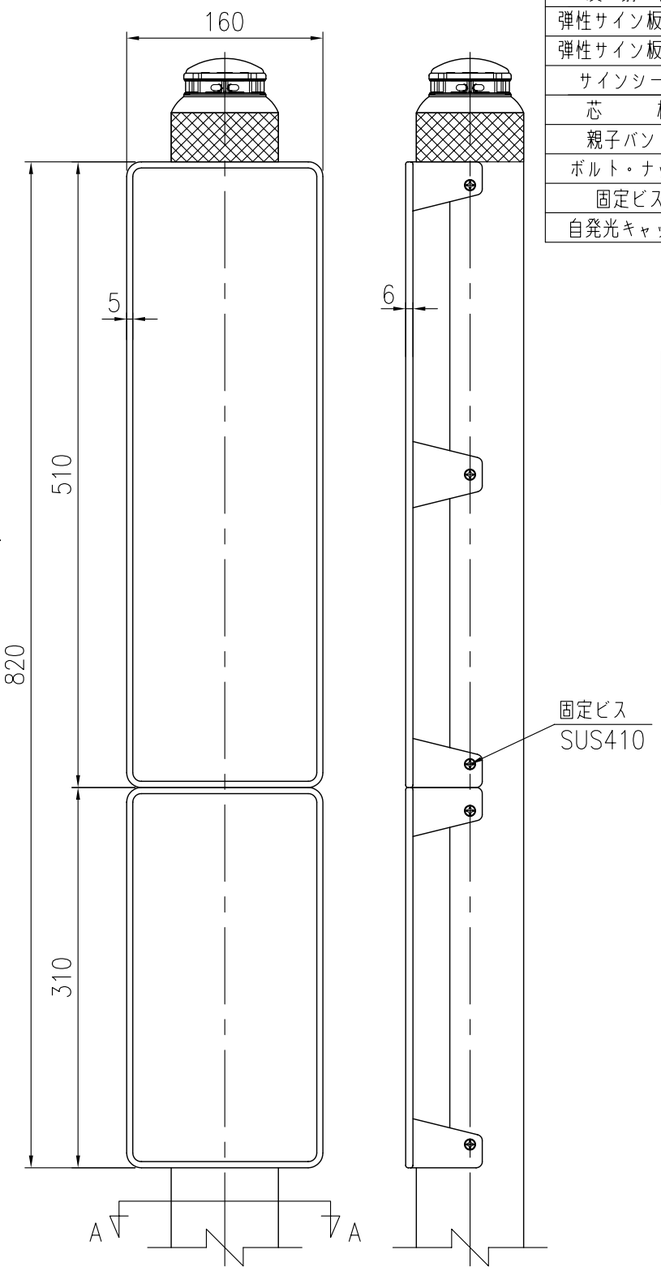

標示部詳細 S=1/5

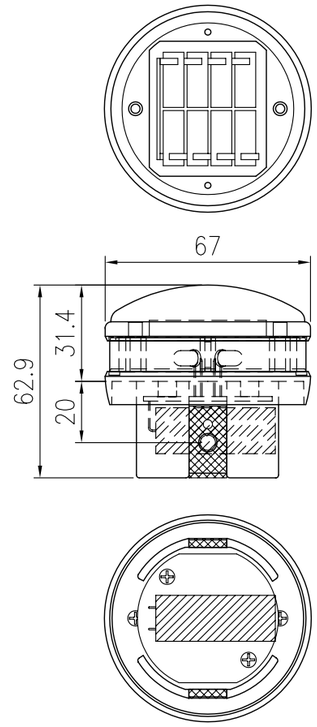

SLキャップ80　S=1/2