タイプ	ステンレス柵
品　番	48SUKCX−6308 30
図面番号	KECH01154

設置図 (1/20)

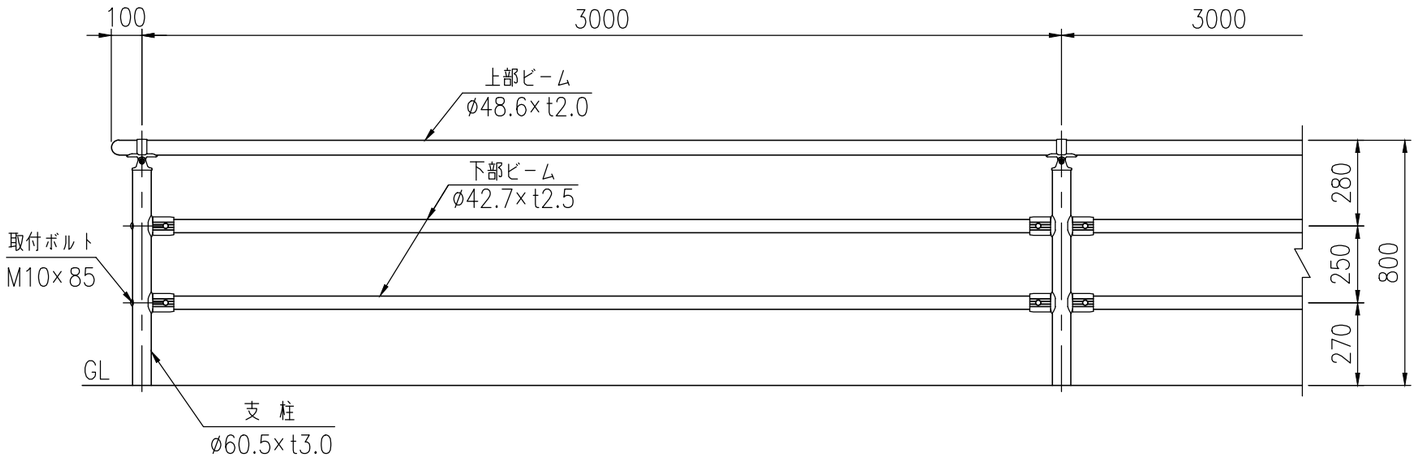

48SUKCX−6308C30 48SUKCX−6308W30 48SUKCX−6308PL30

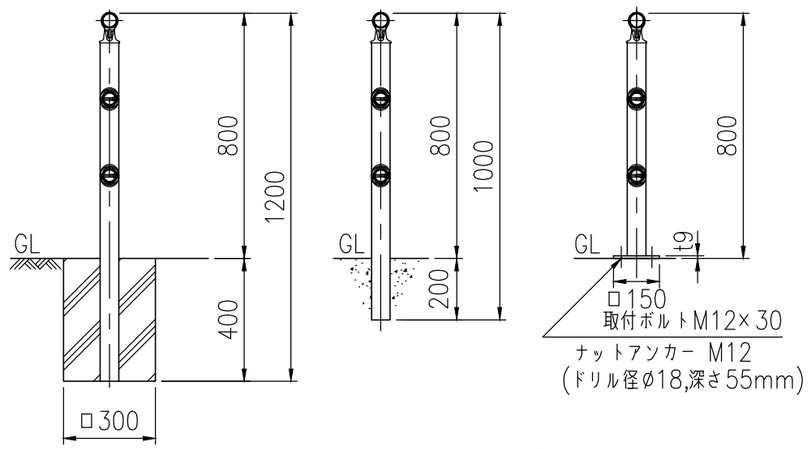

取付部詳細図 (1/3)

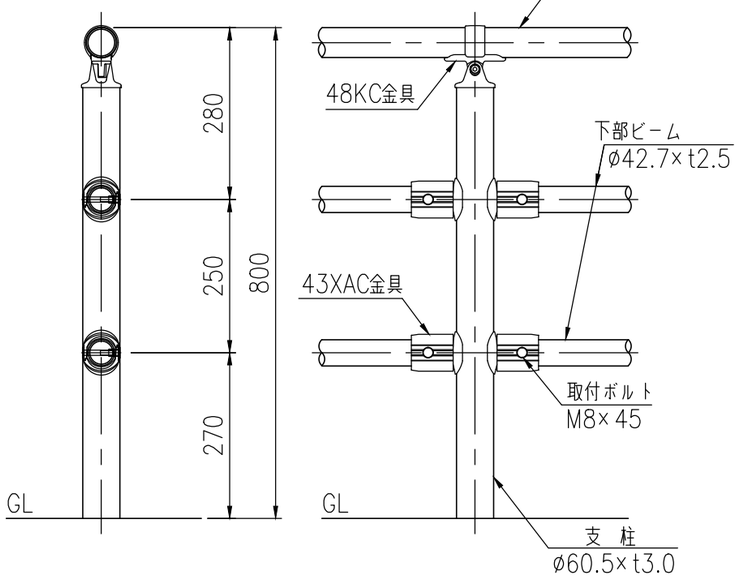

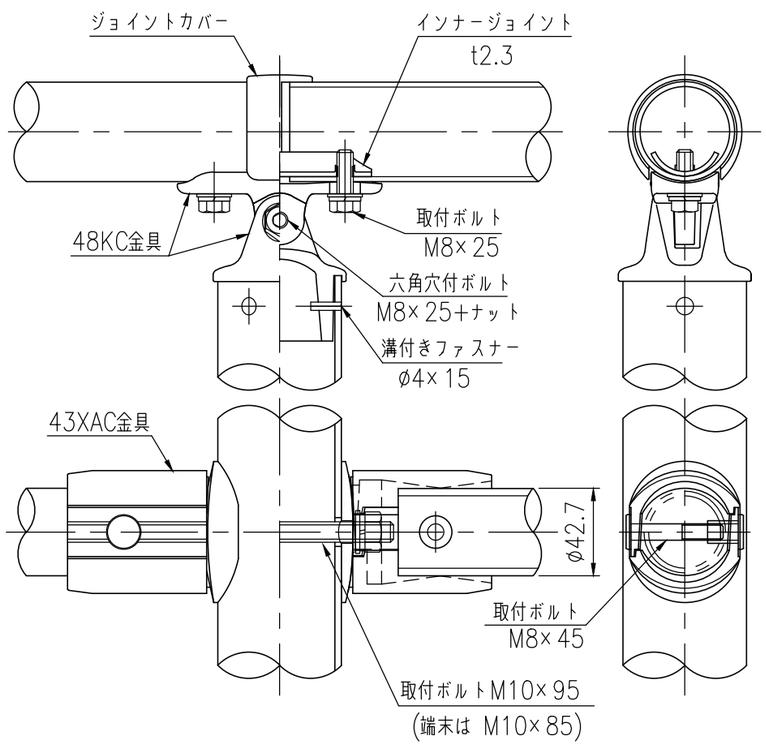

ベースプレート詳細図 (1/10)

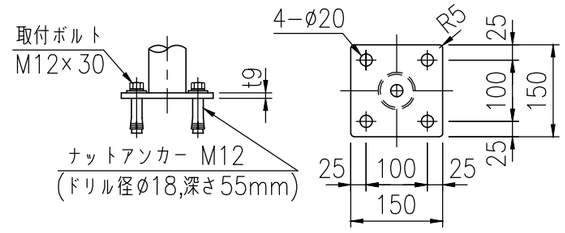

品　名	材　質	摘　要
支　柱	SUS	#400仕上
上部ビーム	SUS	#400仕上
下部ビーム	SUS	#400仕上
48KC（上・下）金具	アルミ合金	焼付塗装
インナージョイント	SGH400相当	高耐食溶融めっき鋼板
ジョイントカバー	PC	ポリカーボネート
六角穴付ボルト	SUS	M8×25+ナット
取付ボルト	SUS	M8×25
溝付ファスナー	SUS	ø4×15
43XAC金具	アルミ合金	焼付塗装
取付ボルト	4.6相当	M10×95
取付ボルト	4.6相当	M10×85
取付ボルト	SUS	テンパー処理　M8×45
ナットアンカー	SUS	M12
取付ボルト	SUS	M12×30

〈注記〉部品は場合により多少変更することがあります。