タイプ	テンダーウッド PGタイプP種フロント柵
品　番	PGF−208−20(W,C,E)
図面番号	KREH00332※2

設置図（1／20）

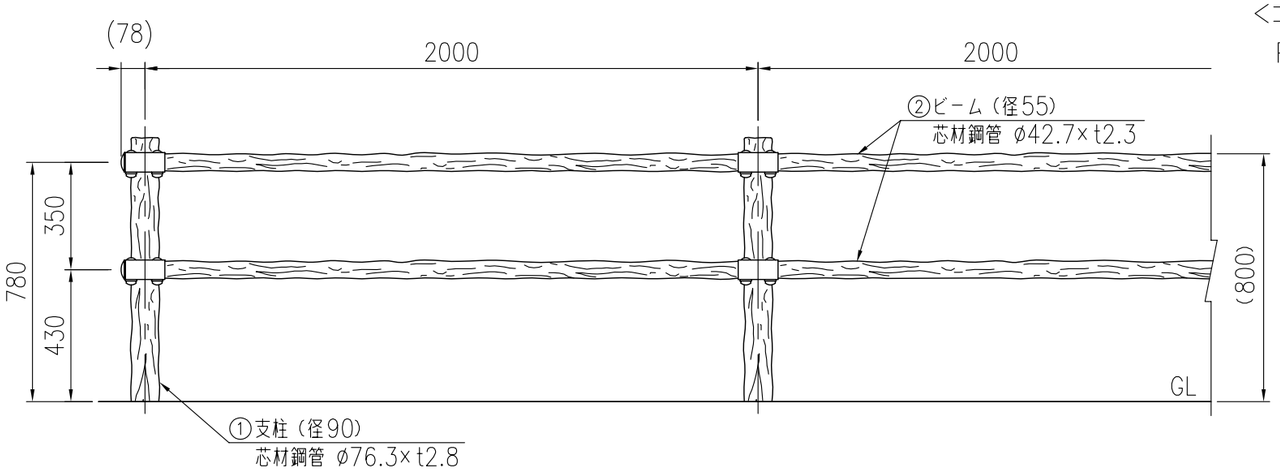

<コンクリート基礎式>
PGF−208−20C

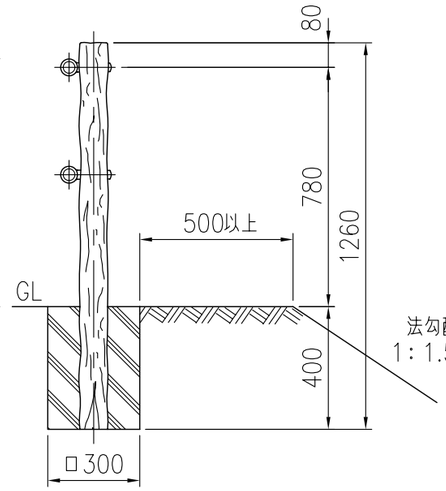

<連続基礎式>
PGF−208−20W

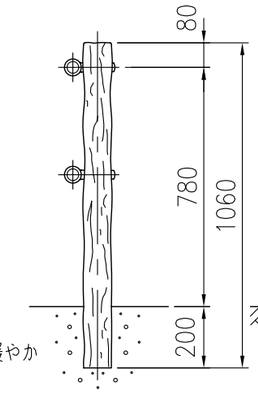

<土中式>
PGF−208−20E

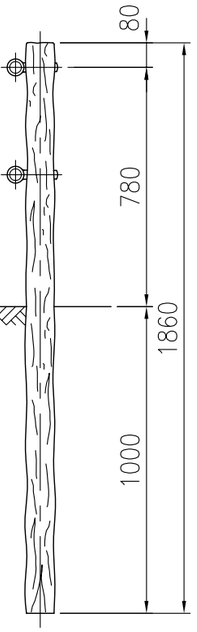

法勾配
1：1.5より緩やか

取付部詳細図（1／5）

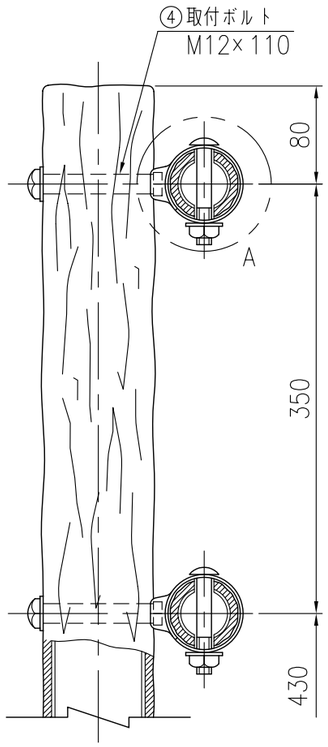

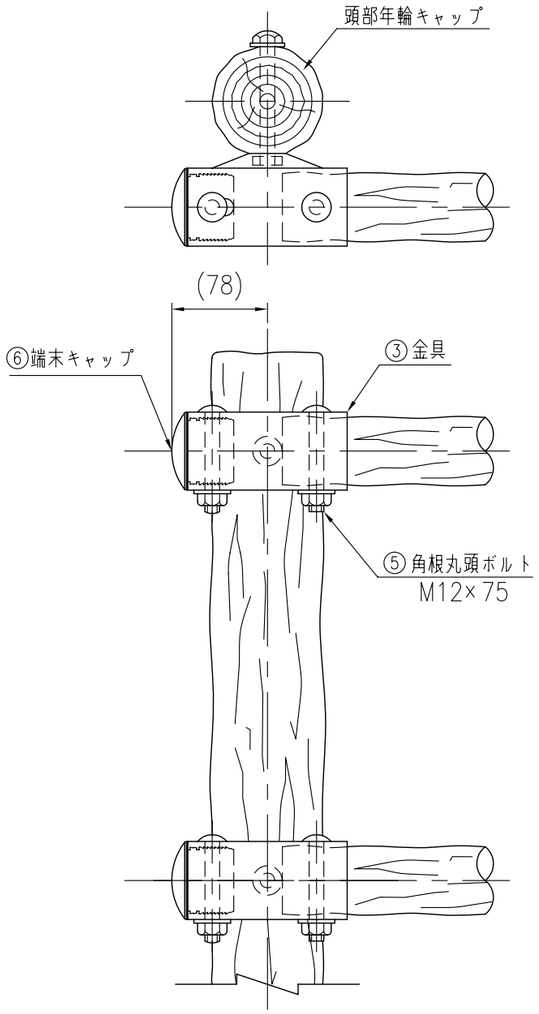

金具詳細図（1／2）

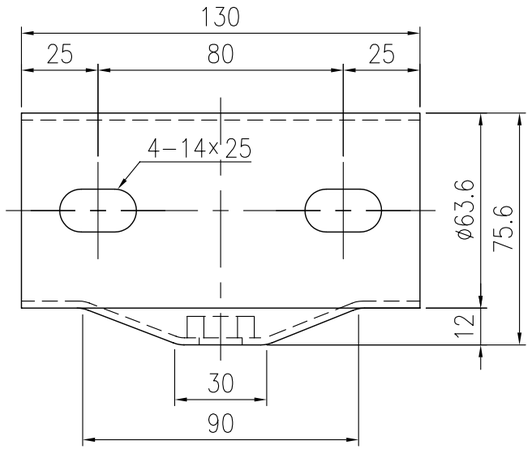

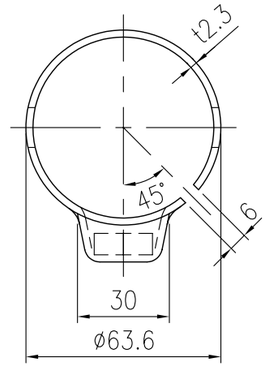

A部詳細図（1／3）

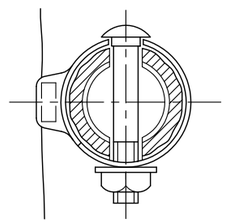

※注記：支柱及び横木の外径は凸部の平均値です。
　　：仕様は予告なく変更することがあります。
※基礎は（水平・垂直）地耐力20t/m²の場合の参考寸法です。

部材数量表（20m,1連当たり）

部番	名　称	材　質	摘　要	数量
1	支　柱	STK400+再生ポリエチレン	亜鉛めっき+樹脂被覆	11
2	ビ　ー　ム	STK400+再生ポリエチレン	亜鉛めっき+樹脂被覆	20
3	金　具	SGH	亜鉛めっき+流浸塗装	22
4	取付ボルト M12×110	強度区分4.6	溶融亜鉛めっき+塗装	22
5	角根丸頭ボルト M12×75	強度区分4.6	溶融亜鉛めっき+塗装	32
6	端末キャップ	ポリエチレン		4