タイプ	セイフティパイプタイプ［ベンチBL01］
品　番	SSP-8-20-BL01
図面番号	

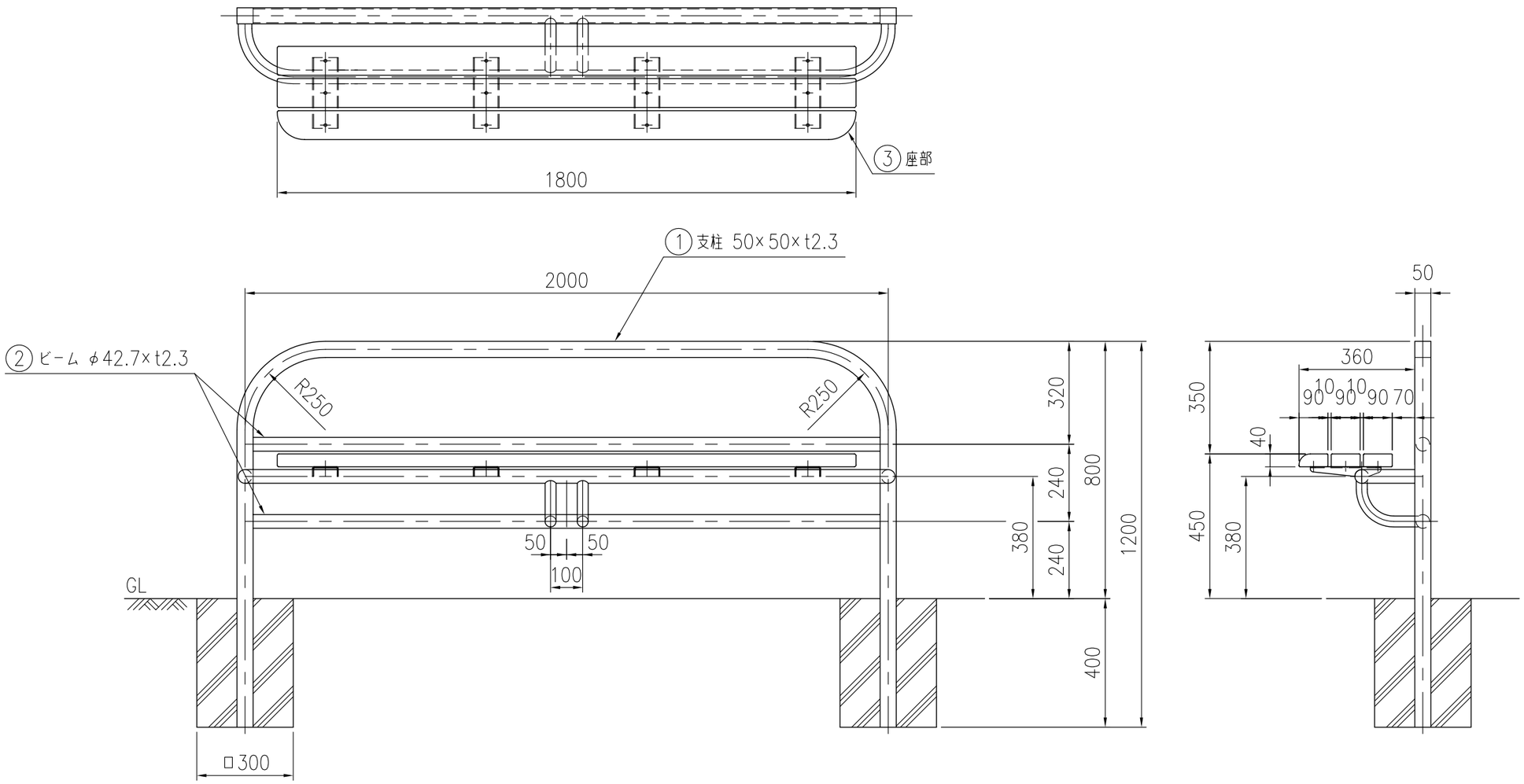

部番	部品名	材質	摘要
1	支柱	STKR400	亜鉛めっき＋静電粉体塗装
2	ビーム	STK400	亜鉛めっき＋静電粉体塗装
3	座部	木粉入り特殊オレフィン	オレンジウッド（廃プラ再生品仕様）