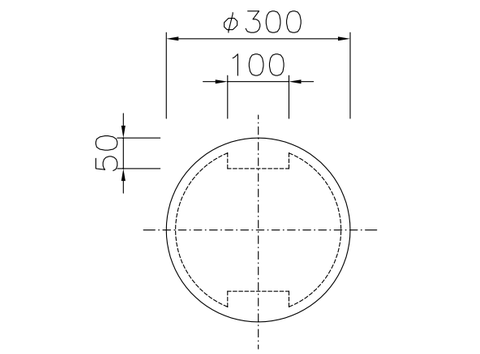

平　面　図

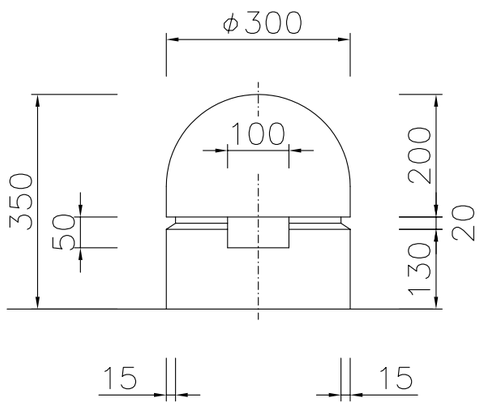

立　面　図

可動式CS－D1

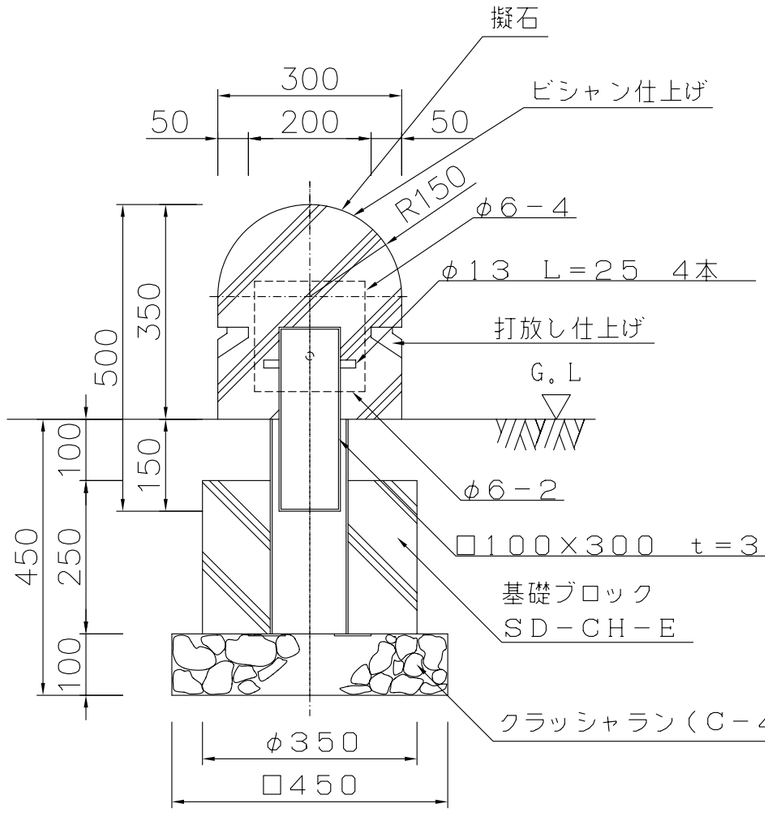

施　工　断　面　図

固定式CS－D2

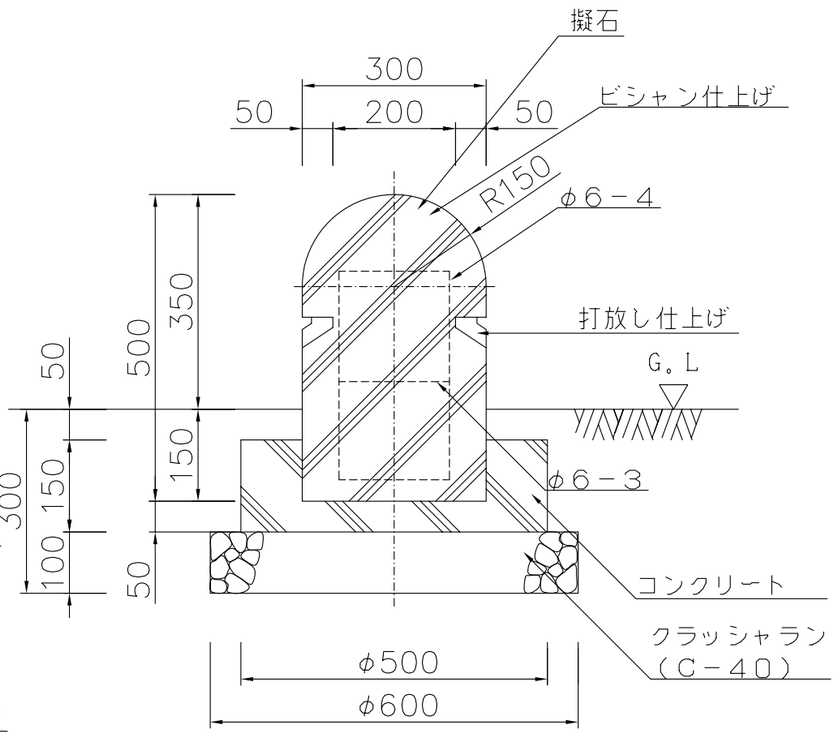

施　工　断　面　図

	数量（m³）							歩掛り（人）							トラック・クレーン(2.9t)(H)	据え付け手間(人)(＊)	参考重量(kg)(＊)	備考
	床堀	コンクリート	クラッシャラン	残土処分	埋戻	モルタル	型枠(m²)	床堀	コンクリート	クラッシャラン	残土処分	埋戻	型枠	モルタル				
可動式	0.157	－	0.020	0.046	0.111	－	－	0.066	－	0.004	0.006	0.021	－	－	－	0.1	49	(＊)：本体のみ
固定式	0.113	0.022	0.028	0.061	0.052	－	0.236	0.05	0.02	0.01	0.01	0.01	0.07	－	－	0.09	74	

品名	車止め	品番	SSD－CS－D－1（可動式） SSD－CS－D－2（固定式）	縮尺	1：10	規格 寸法	φ300×H350 φ300×H350	