特記事項：・車両用防護柵と投物防止柵の連結は、
荷重低減特殊プレート構造とし、
ハードロックナットを使用する。

品 種	橋梁用ビーム型防護柵（丸ビーム）
タイプ	A種ビューレイルバリア
品 番	VGT−A−4085F−FW−SPP
図面番号	KKVH01214

支柱図

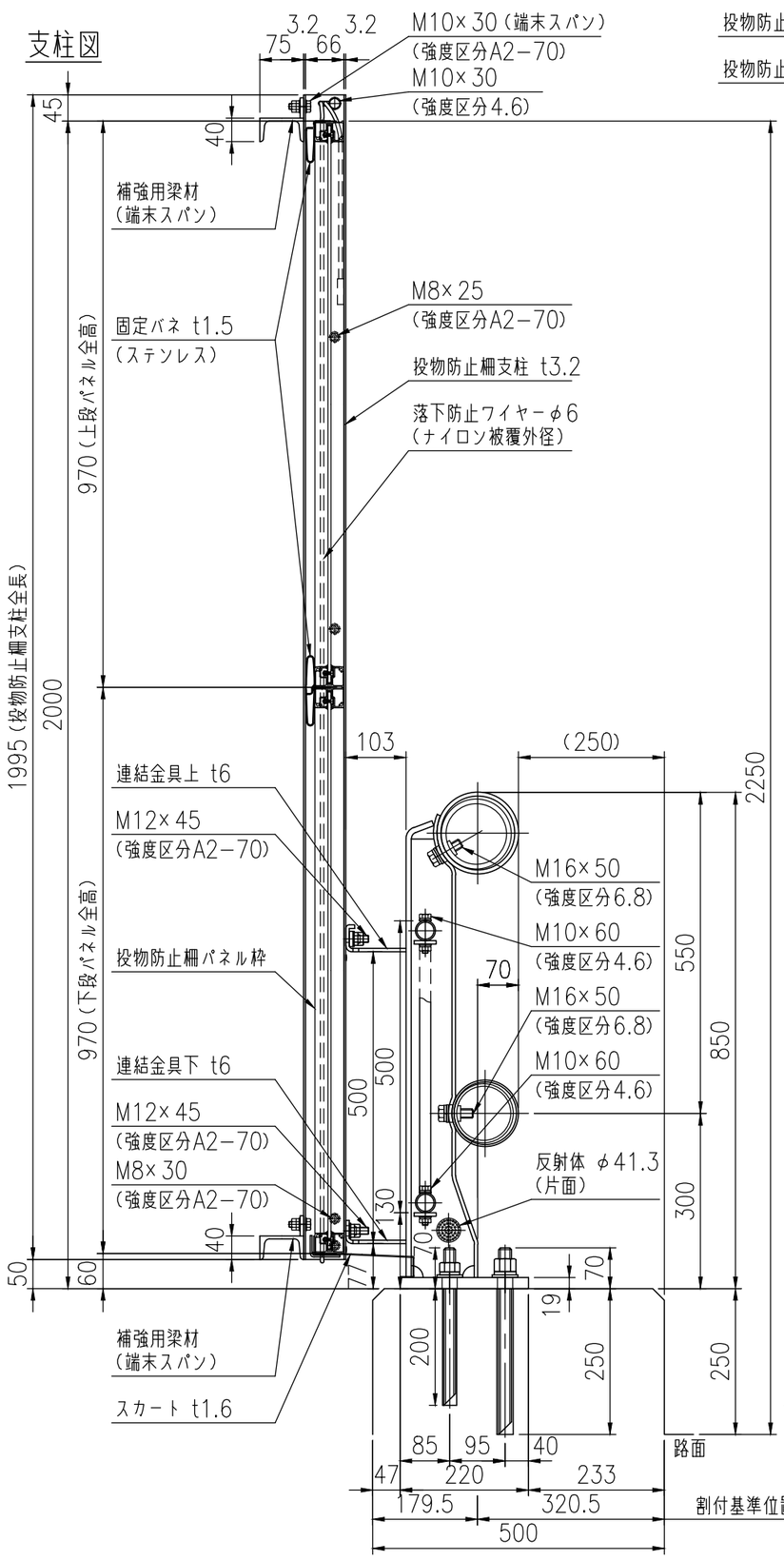

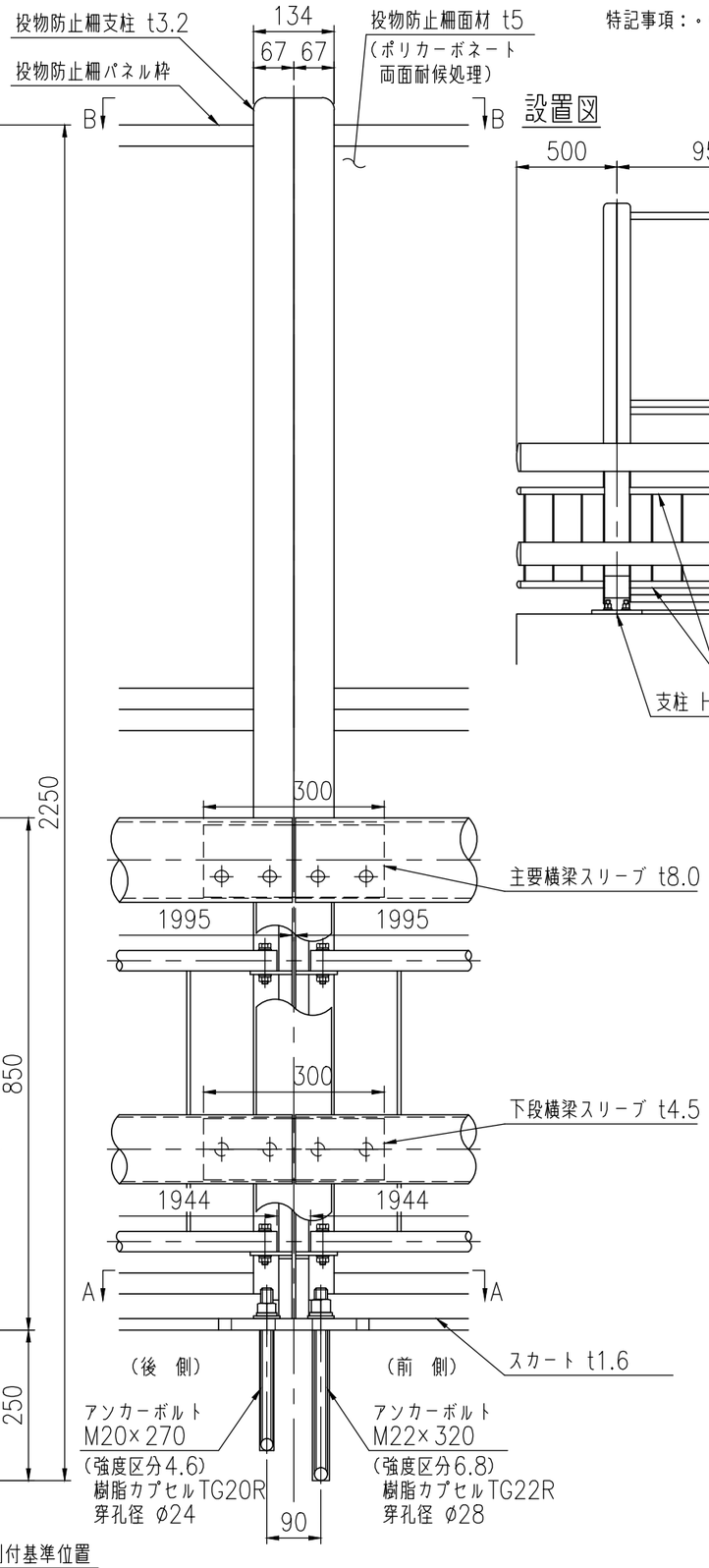

設置図

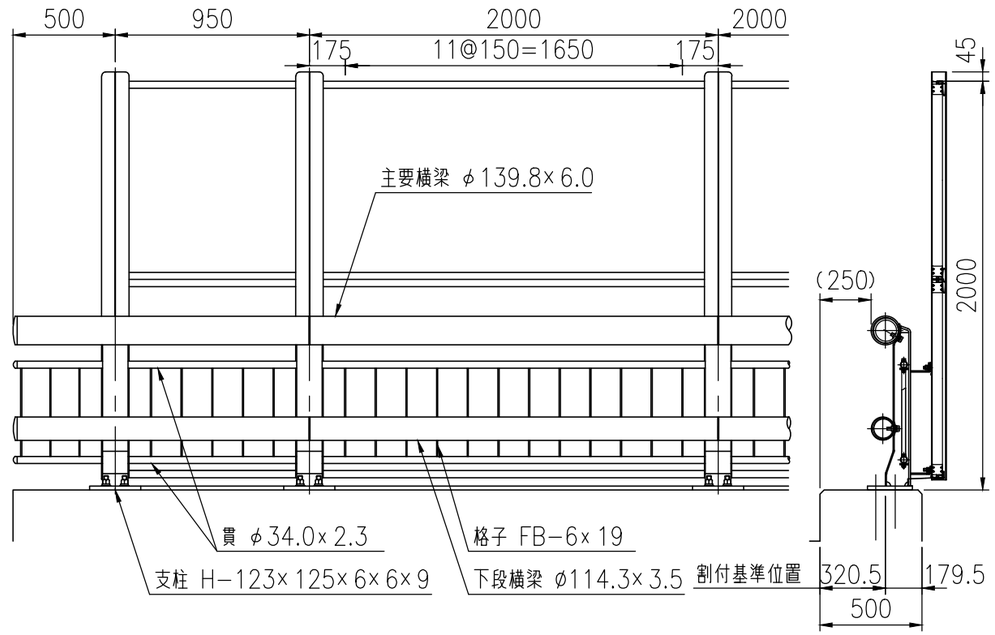

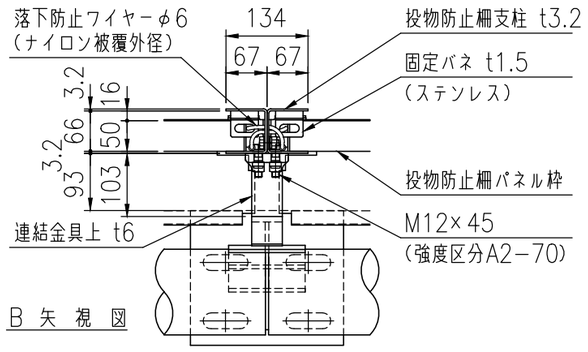

B 矢 視 図

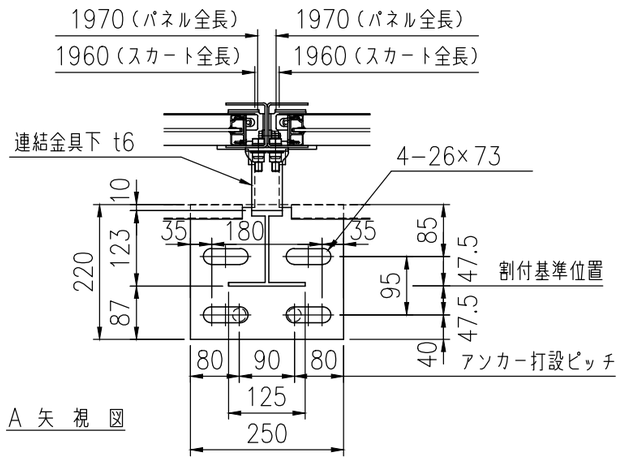

A 矢 視 図