特記事項：・車両用防護柵と投物防止柵の連結は、
荷重低減特殊プレート構造とし、
ハードロックナットを使用する。

| | |
|---|---|
| 品 種 | 橋梁用ビーム型防護柵（丸ビーム） |
| タイプ | B種ビューレイルバリア |
| 品 番 | VGT−B−4085F−SFP |
| 図面番号 | KKVH00951 |

## 支柱図

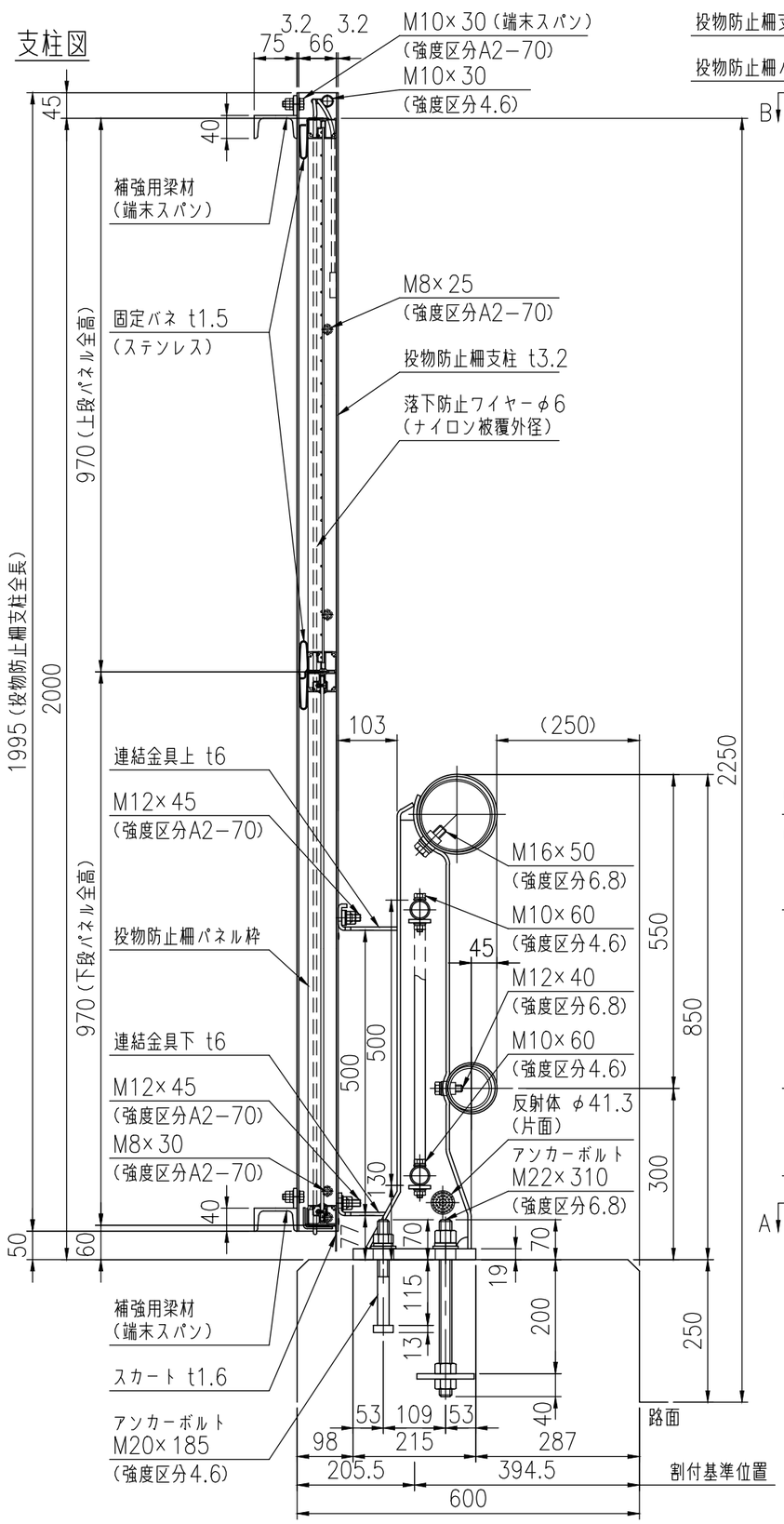


## 設置図

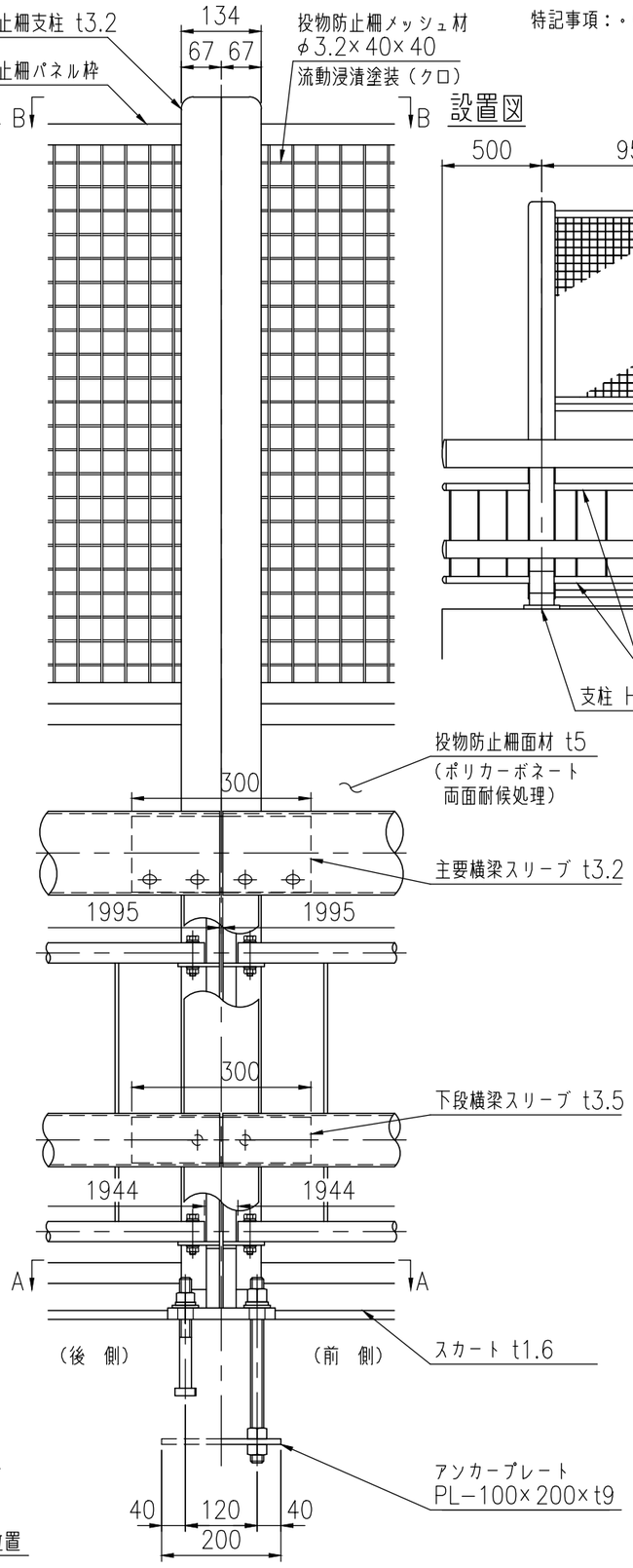


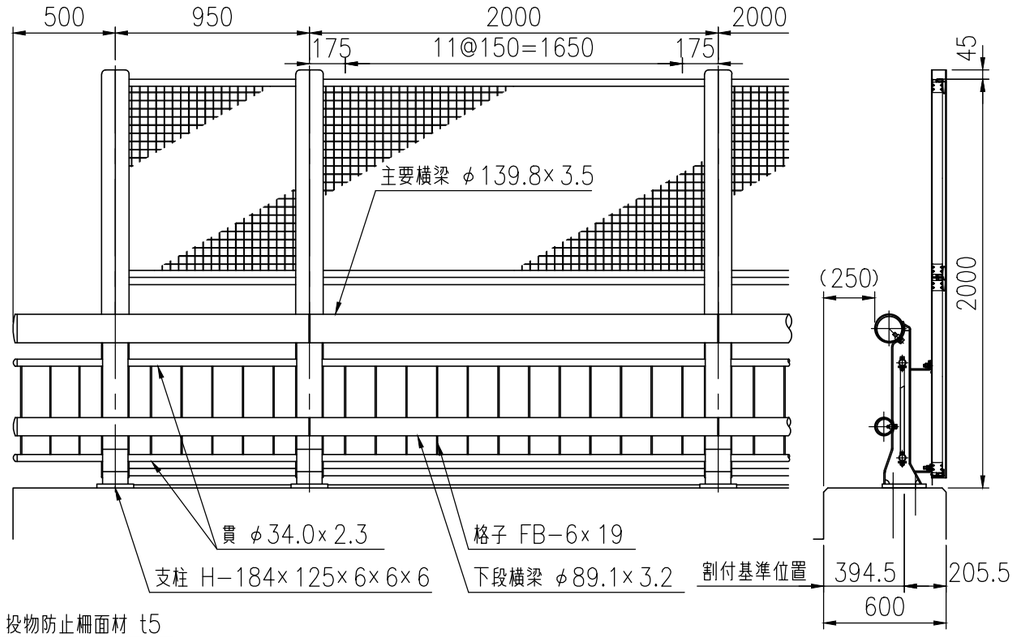


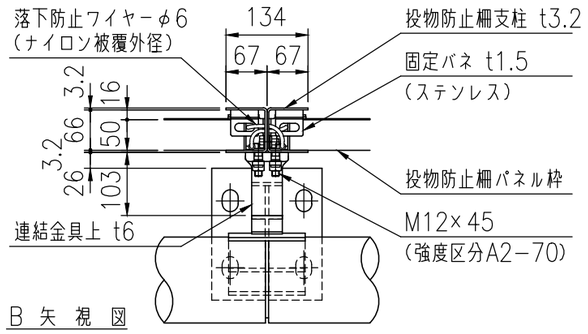


B 矢 視 図

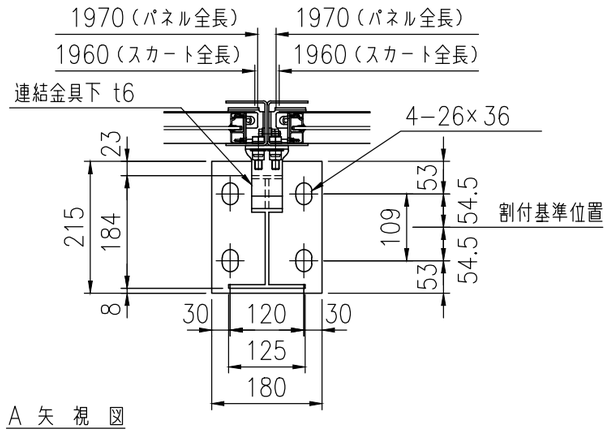


A 矢 視 図