品 種	橋梁用ビーム型防護柵（丸ビーム）
タイプ	C種 キャプロア
品 番	SNC−33ER−85
図面番号	KKSH01136

ナット締め付けアンカー式

設置図

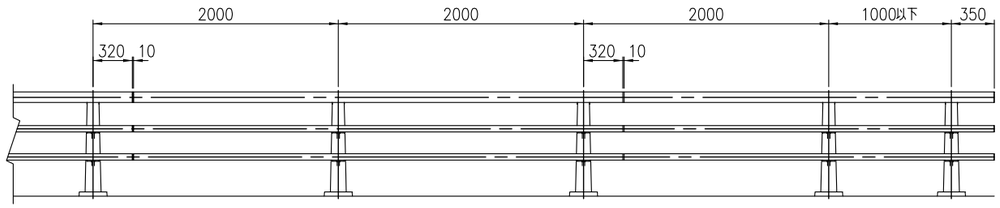

特記仕様

1. 表面仕様
   主要横梁、下段横梁、主要スリーブ、下段スリーブ他、形材部品はアルマイト処理とし、
   支柱は塗装処理、ボルト（アンカーを除く）はステンカラー及びシルバー色の時を除き着色処理とし、
   色調は別途打合せとする。
2. 本防護柵の設計仕様は、（社）日本アルミニウム協会　土木製品開発委員会作成
   「アルミニウム合金製橋梁用防護柵設計要領」（平成22年10月）による。
3. 本防護柵の支柱は、レベル用を示し、0〜2.5%勾配に使用とする。
   5%用は2.5%〜7.5%勾配に使用とする。

コンクリート強度 $\sigma ck=21N/mm^2$ 以上

支柱図

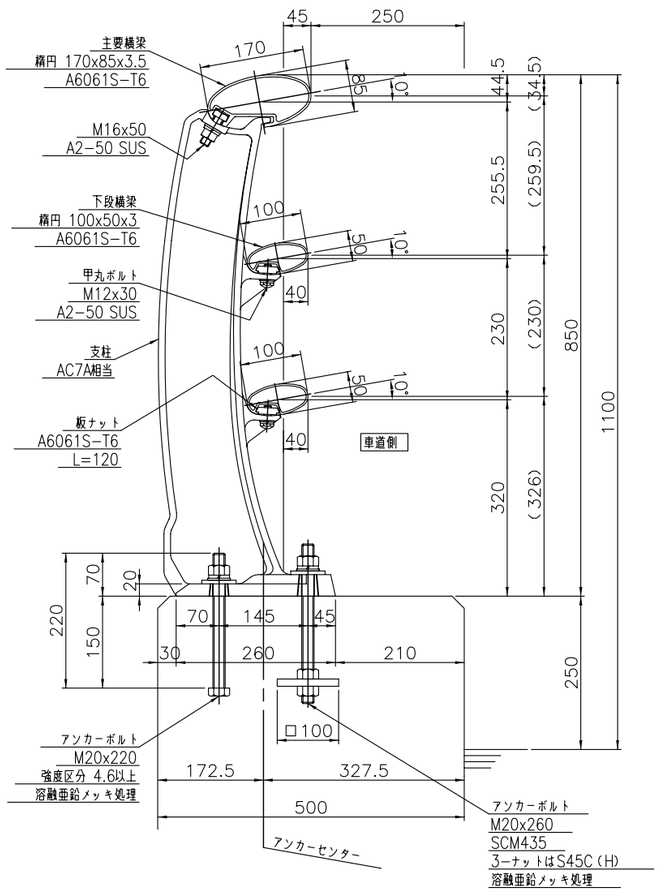

連結部

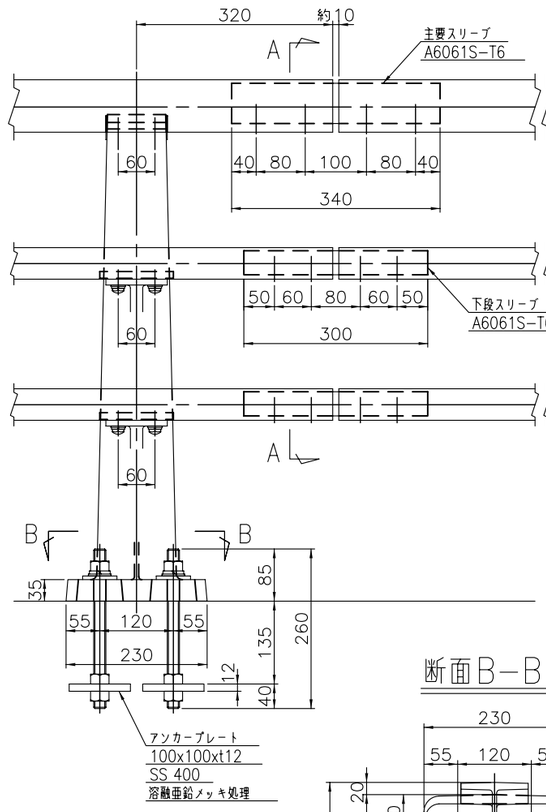

端末部

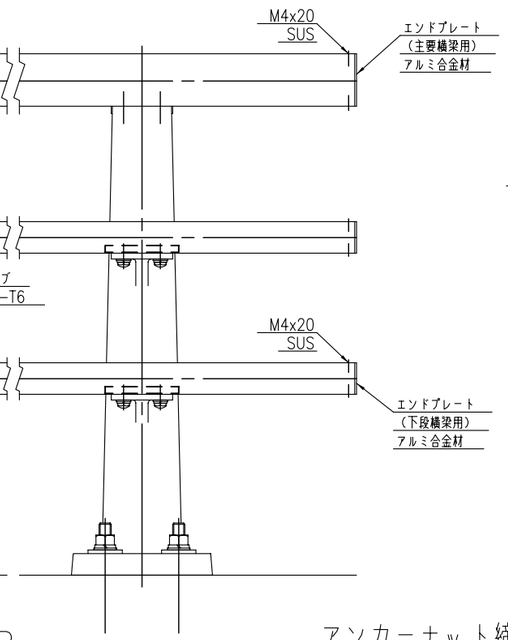

断面A−A

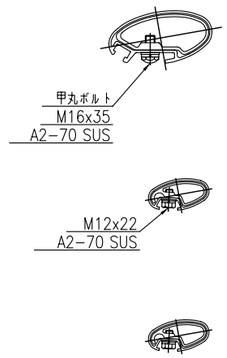

断面B−B

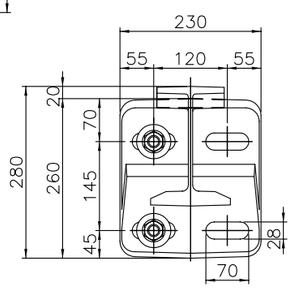
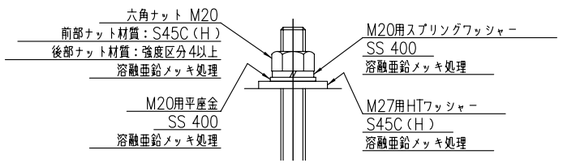
アンカーナット締め付け部