品　　種	めかくし塀V型（簡易遮音タイプ）
タ イ プ	フェンス（支柱□50×50タイプ）
品　　番	♯2000
幅	2000
図面番号	KFTH00589

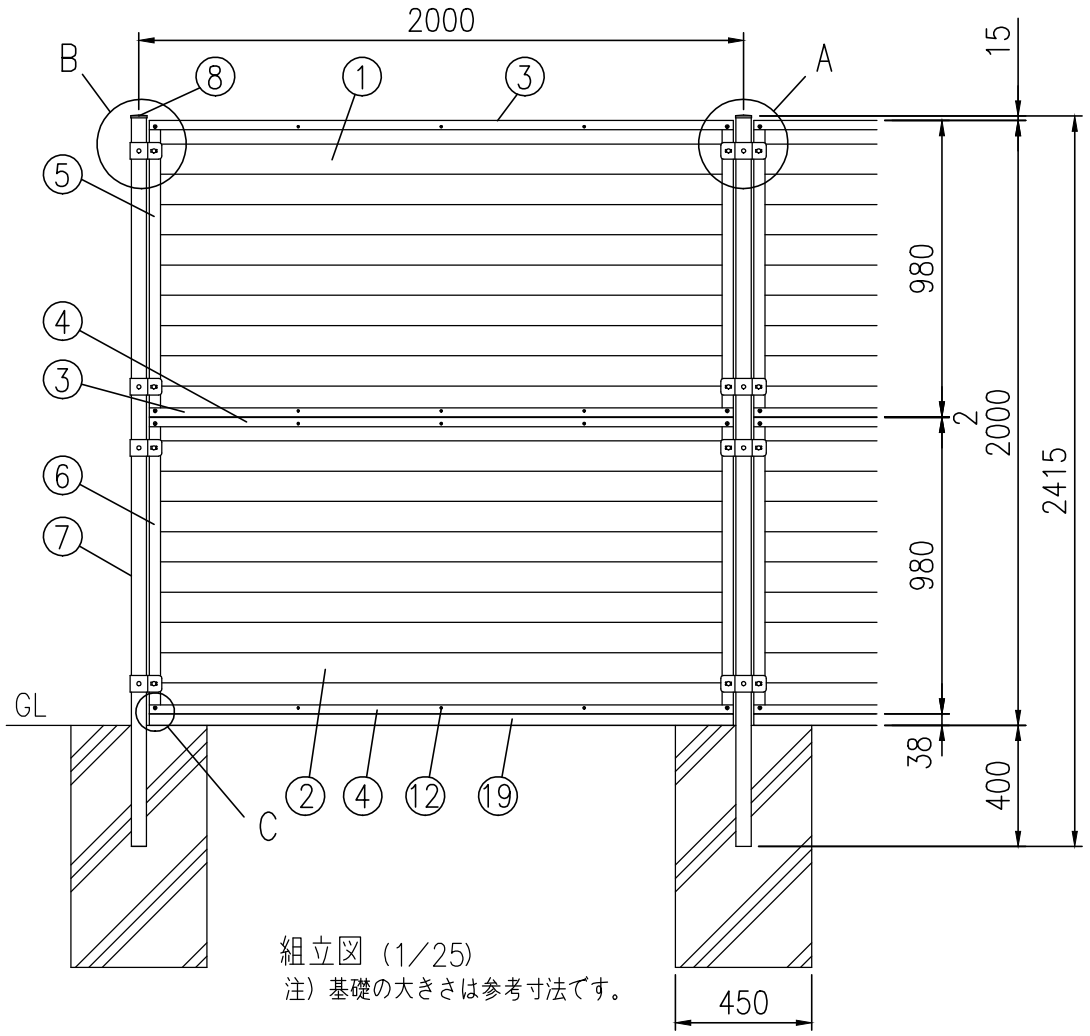

組立図（1/25）
注）基礎の大きさは参考寸法です。

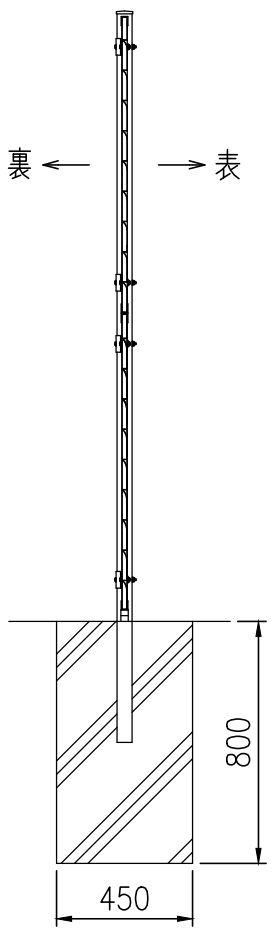

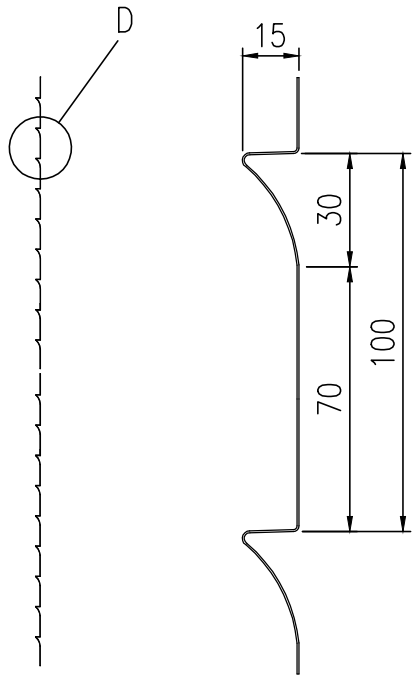

D部詳細図（1/2）

（通風穴は設けておりません）

部番	部 材 名	形格（mm）	材 質	摘 要
1	簡易遮音パネル♯1000	t0.5	SGC·Z27	亜鉛めっき＋静電粉体塗装
2	〃　♯1000	〃	〃	〃
3	上 胴 縁	t1.6	SGH·Z27	〃
4	下胴縁（水抜き穴付）	〃	〃	〃
5	縦 枠 ♯1000	〃	〃	〃
6	〃　♯1000	〃	〃	〃
7	支柱 ♯2000−50	□50×50×t3.2（補強入り）	STKR400	〃
8	支柱キャップ	t1.6	SGH·Z27	〃
9	パネル中間固定金具	t3.2	〃	〃
10	パネル端部固定金具	t3.2	〃	〃
11	組ナット、平小ネジ	M4×6	ステンレス	
12	ブラインドリベット	NST6−3	〃	
13	角根丸頭ボルト	M8×67	4.6相当	亜鉛めっき＋焼付塗装
14	〃	M8×35	〃	〃
15	ナ ッ ト	M8	〃	〃
16	スプリングワッシャ	M8	〃	〃
17	大ワッシャ	φ22	〃	〃
18	ワッシャ	M8	〃	〃
19	ベースパッキン	t45	EPDMスポンジ	最下段パネル下枠に貼付

（注）商品仕様は改良のため、予告なく変更することがあります。

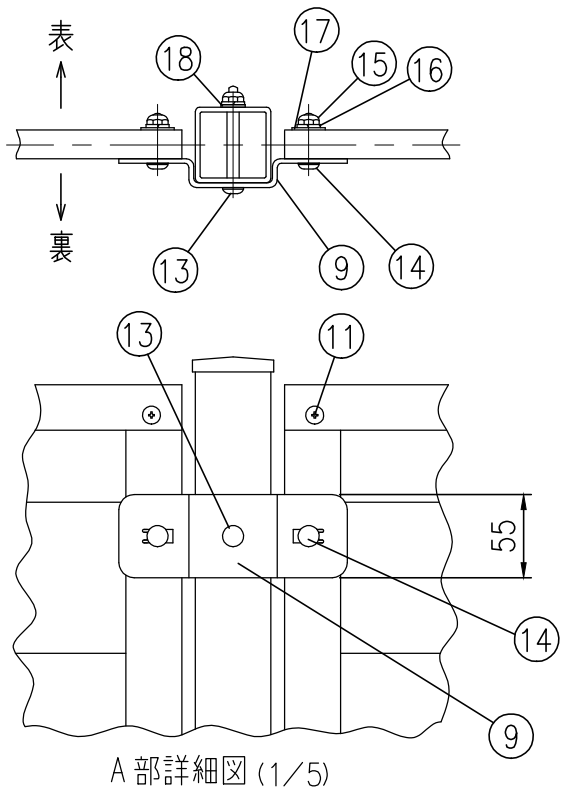

A部詳細図（1/5）

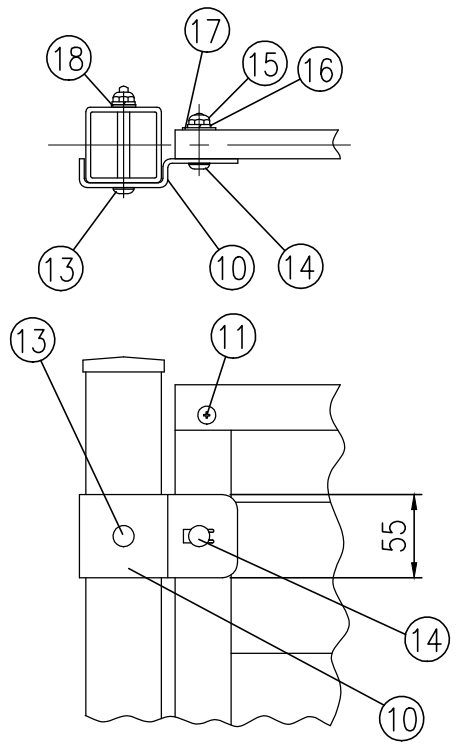

B部詳細図（1/5）

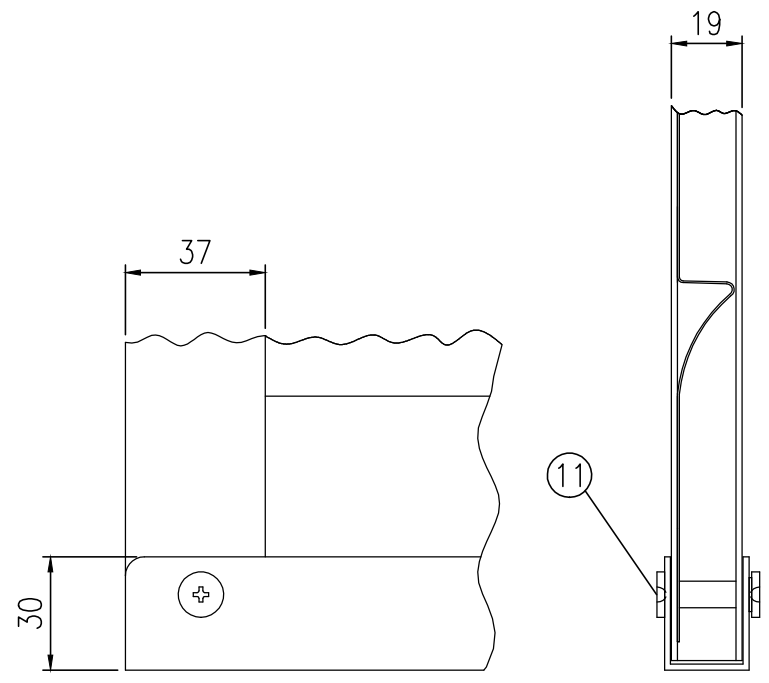

C部詳細図（1/2）