品　種	めかくし塀P型
タイプ	シリンダー錠門扉HD
品　番	H1800
幅	1190（片開）
図面番号	KFTH01997

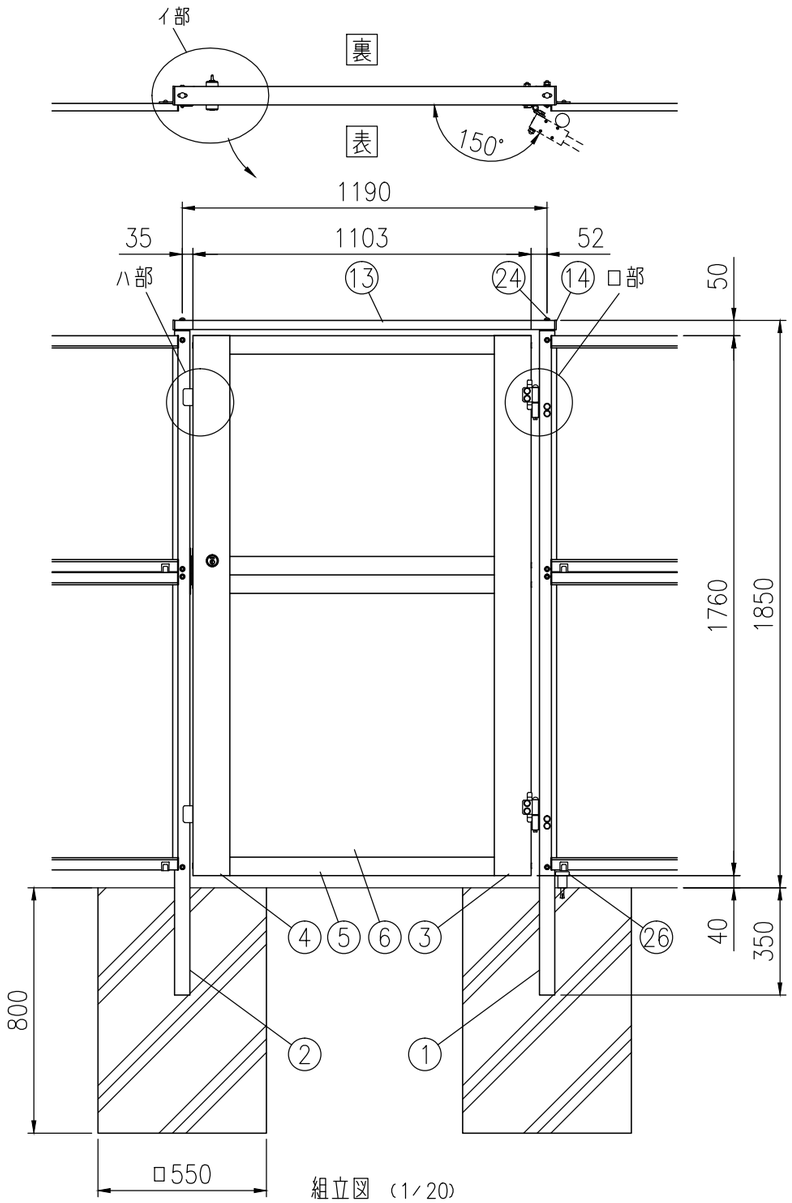

組立図 （1/20）

吊元右側、表開きの時

注）基礎の大きさは参考寸法です。

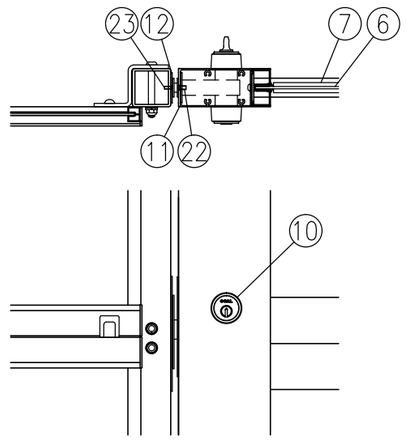

イ部詳細図（1/8）

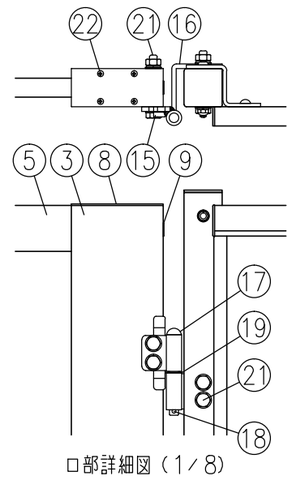

ロ部詳細図（1/8）

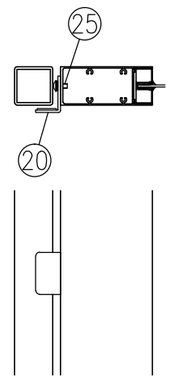

ハ部詳細図（1/8）

部番	部材名	形格（mm）	材質	摘要
1	吊門柱（補強入り）	□50×50×t3.2	STKR400	静電粉体塗装（下地亜鉛めっき）
2	受門柱（補強入り）	□50×50×t3.2	STKR400	静電粉体塗装（下地亜鉛めっき）
3	門扉縦枠（吊側）	50×120	A6063S	陽極酸化複合被膜
4	門扉縦枠（錠側）	50×120	A6063S	陽極酸化複合被膜
5	門扉横枠	25×60	A6063S	陽極酸化複合被膜
6	めかくしパネル	t3.0	アルミ樹脂積層複合材	－
7	ビード	－	エラストマー	－
8	縦枠カバー	t2	A1100P	塗装
9	穴キャップ	φ16用	ナイロン	－
10	シリンダー錠	HDシリーズ	－	ゴール製
11	錠取付プレート	t2	ステンレス	－
12	受座取付プレート	t2	ステンレス	－
13	上枠材	□60×30×t2.3	STKR400	静電粉体塗装（下地亜鉛めっき）
14	樹脂キャップ	□60×30用	PE	－
15	ヒジツボ	t6	SPHC	静電粉体塗装（下地亜鉛めっき）
16	ヒンジ	t6	SPHC	静電粉体塗装（下地亜鉛めっき）
17	ヒンジ芯棒	φ12	SGD	溶融亜鉛めっき
18	割ピン	4×20	ステンレス	－
19	座金	12	黄銅	－
20	戸当り	t3.2	SGH	静電粉体塗装（下地亜鉛めっき）
21	取付ボルト	M10×75	4.6相当	溶融亜鉛めっき
22	サラ小ネジ	M5×10	ステンレス	－
23	〃	M4×10	ステンレス	－
24	トラス小ネジ	M8×45	ステンレス	－
25	〃	M6×15	ステンレス	－
26	ドアストッパー	H52	亜鉛ダイカスト	－

（注）商品仕様は改良のため、予告なく変更することがあります。

特記事項：シリンダー錠は、現地手配となります。
シリンダー錠（ゴール製）HDシリーズをご購入ください。
（バックセット64mm、扉厚50mm）
空錠の場合は、別途ダミーシリンダーをご購入ください。