タイプ	GS-LTタイプ
品 番	GSLT-HSP-B-PL-2S
図面番号	KAKH00715

設計風速 ： 34 m/s
地表面粗度区分 ：Ⅲ
積雪荷重 ： 900N/m²

基礎伏図（S＝1：20）

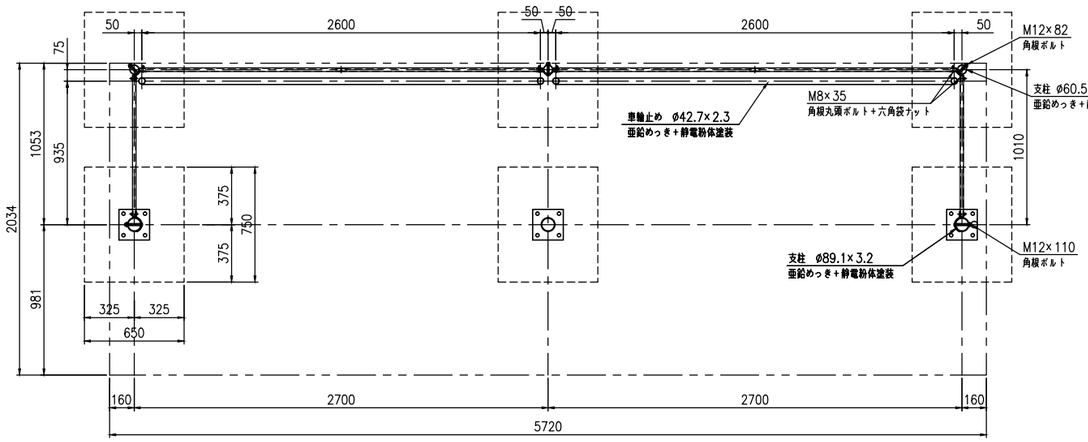

屋根材取付詳細図（S＝1：5）

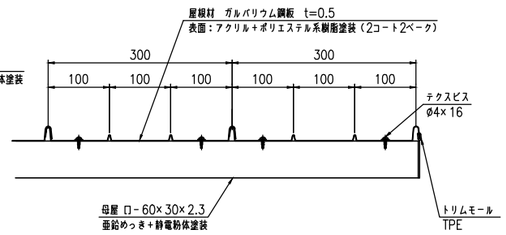

断面図（S＝1：10）

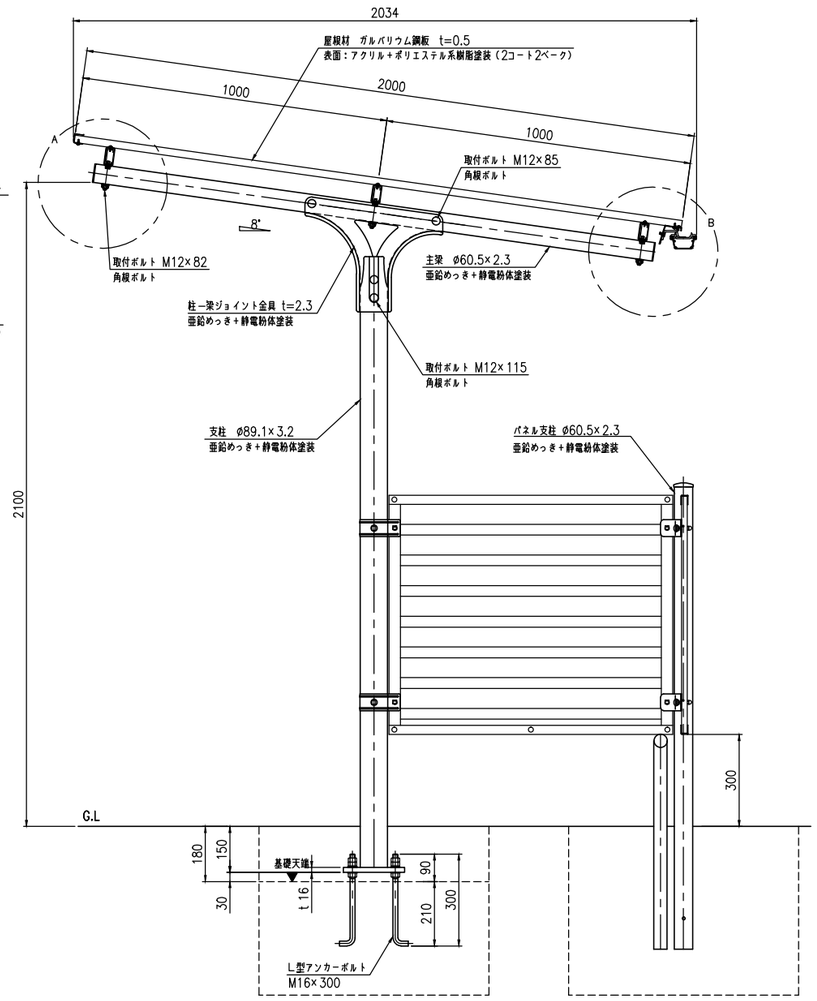

A部詳細図（S＝1：5）

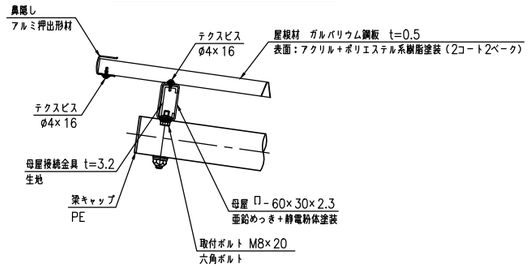

平 面 図（S＝1：20）

（▼印：竪樋落とし位置）

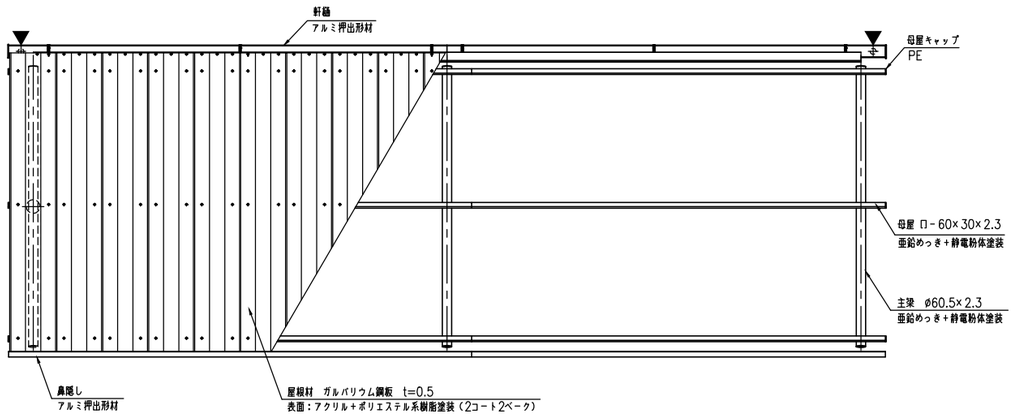

B部詳細図（S＝1：5）

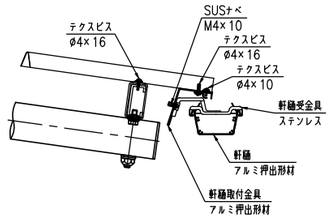

正 面 図（S＝1：20）

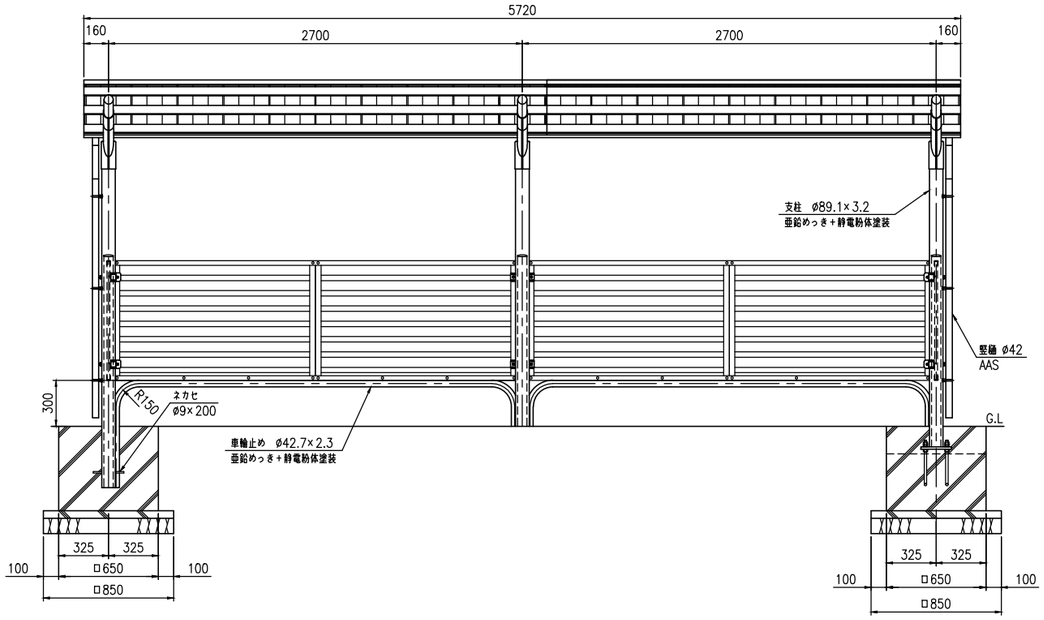

側 面 図（S＝1：20）

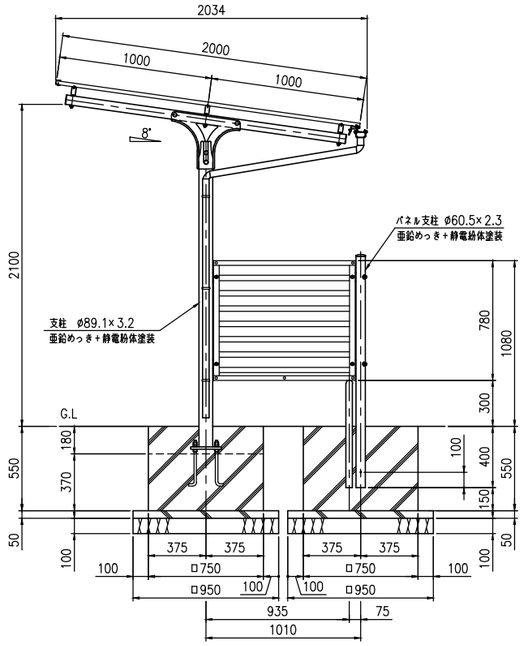

パネル詳細図（S＝1：5）

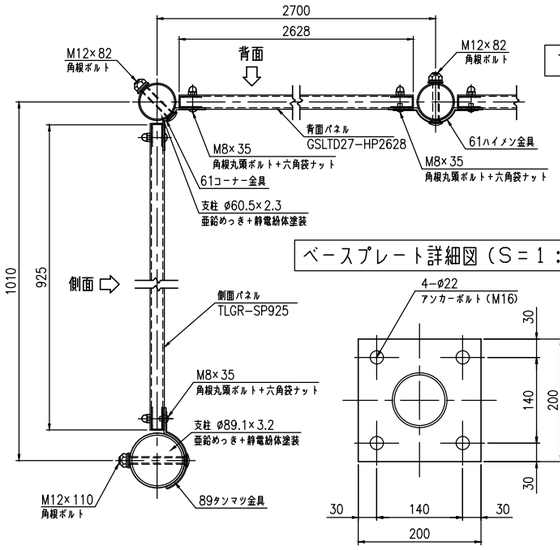

アンカー詳細図（S＝1：5）

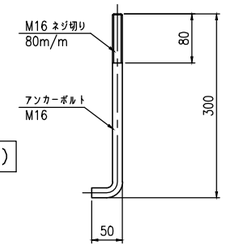

ベースプレート詳細図（S＝1：5）