タイプ	GS-LTタイプ
品 番	GSLT-HSP-PL-nS
図面番号	KAKH00713

設計風速 : 34 m/s
地表面粗度区分 : Ⅲ
積雪荷重 : 900N/m²

基礎伏図（S=1：20）

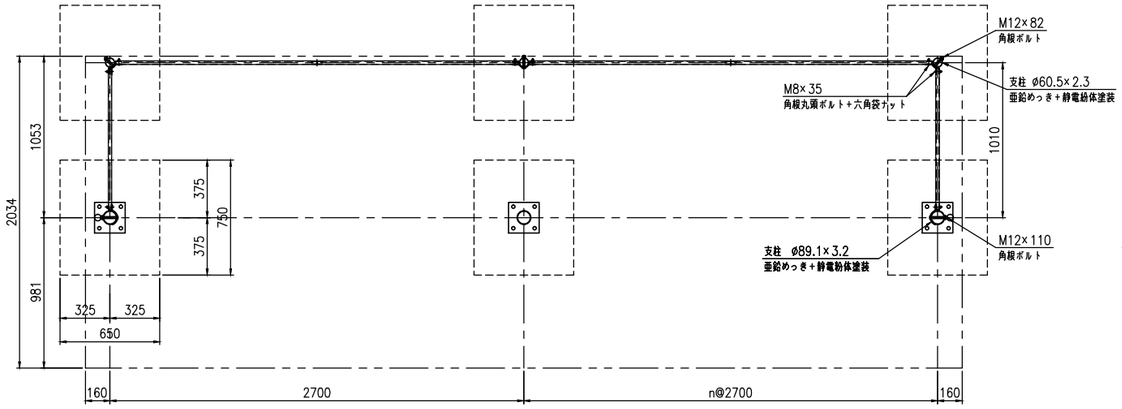

平面図（S=1：20）

（▼印：竪樋落とし位置）

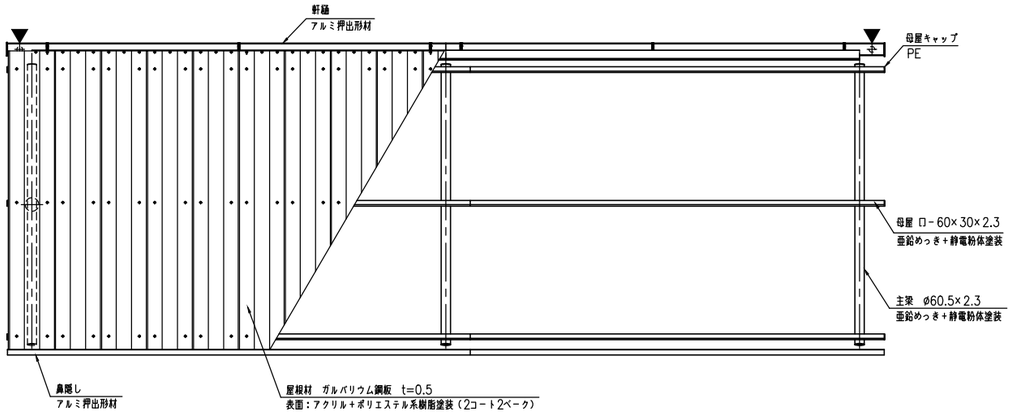

正面図（S=1：20）

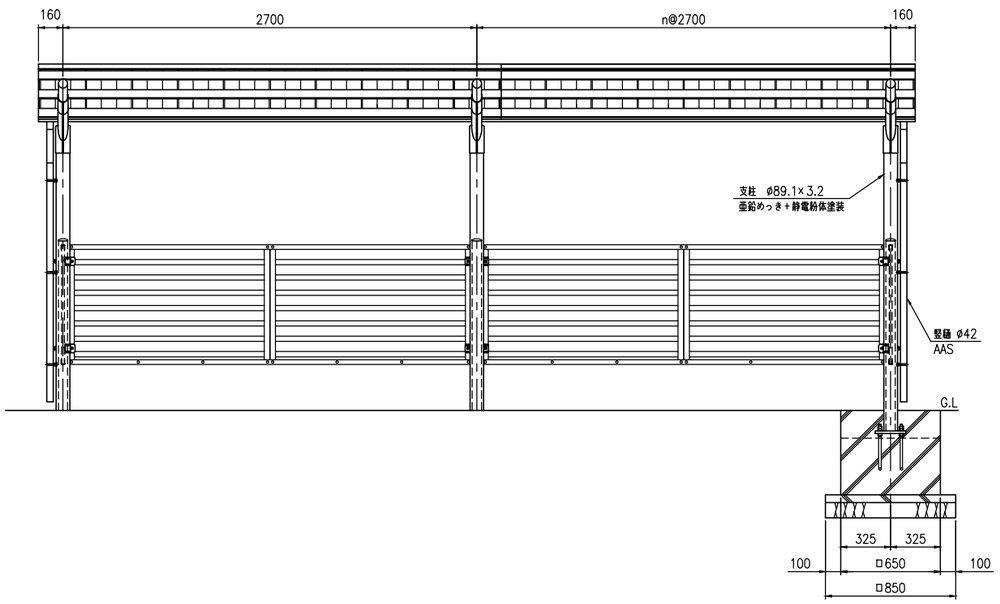

屋根材取付詳細図（S=1：5）

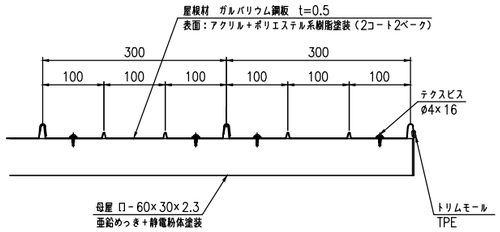

A部詳細図（S=1：5）

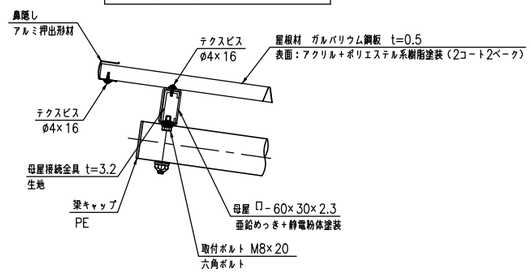

B部詳細図（S=1：5）

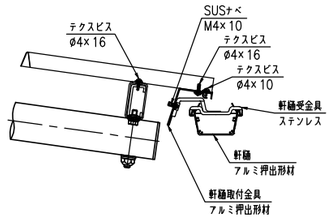

側面図（S=1：20）

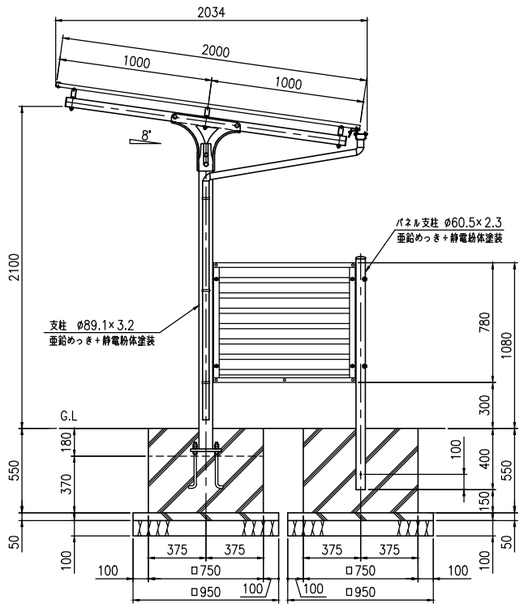

断面図（S=1：10）

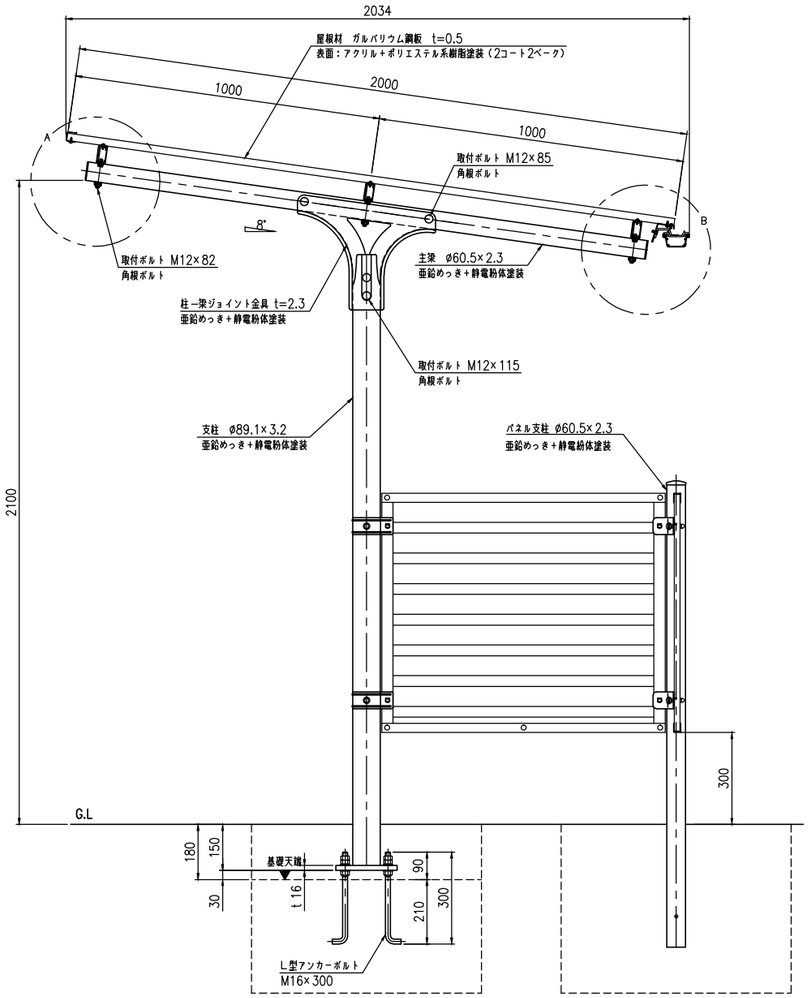

パネル詳細図（S=1：5）

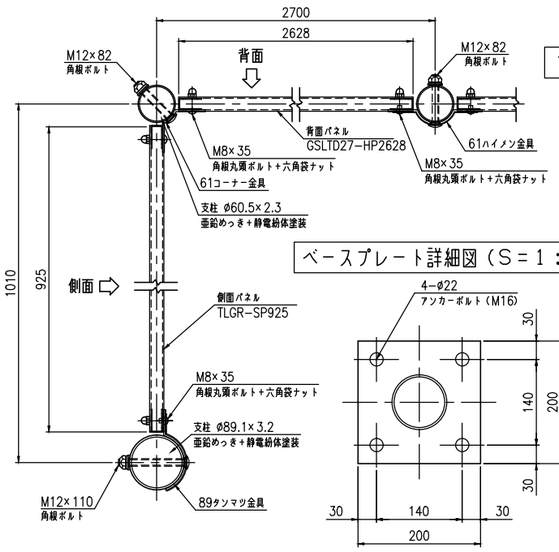

アンカー詳細図（S=1：5）

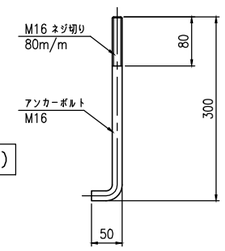

ベースプレート詳細図（S=1：5）