タイプ	GS-Lタイプ
品 番	GSL-HSP-B-nS
図面番号	KAKH00502

設計風速 ： 34 m/s
地表面粗度区分 ：Ⅲ
積雪荷重 ： 600N/m²

基礎伏図（S＝1：20）

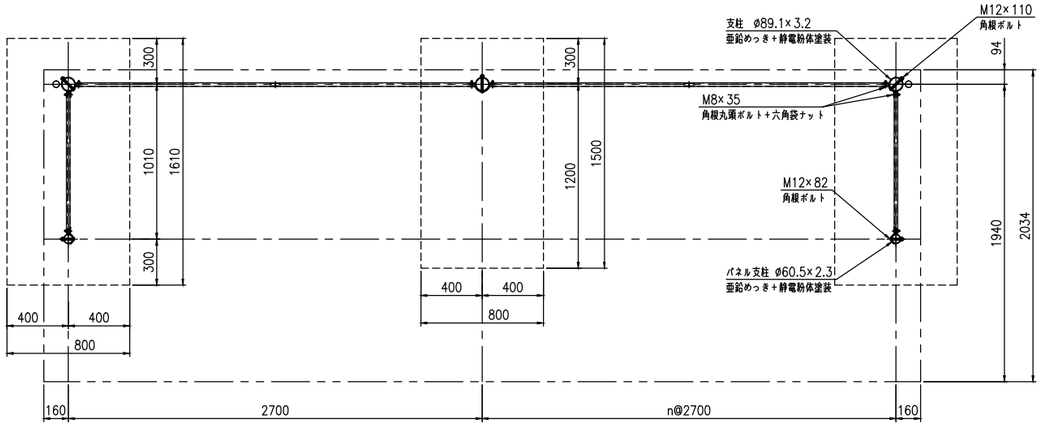

屋根材取付詳細図（S＝1：5）

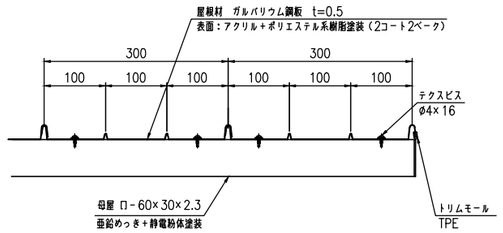

断面図（S＝1：10）

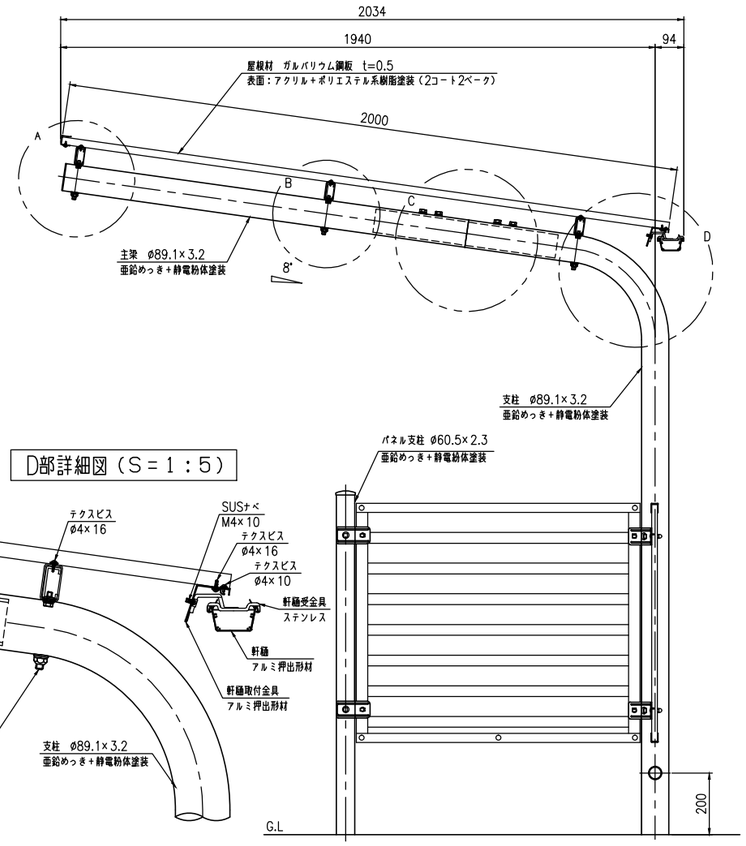

平 面 図（S＝1：20）

（▼印：竪樋落とし位置）

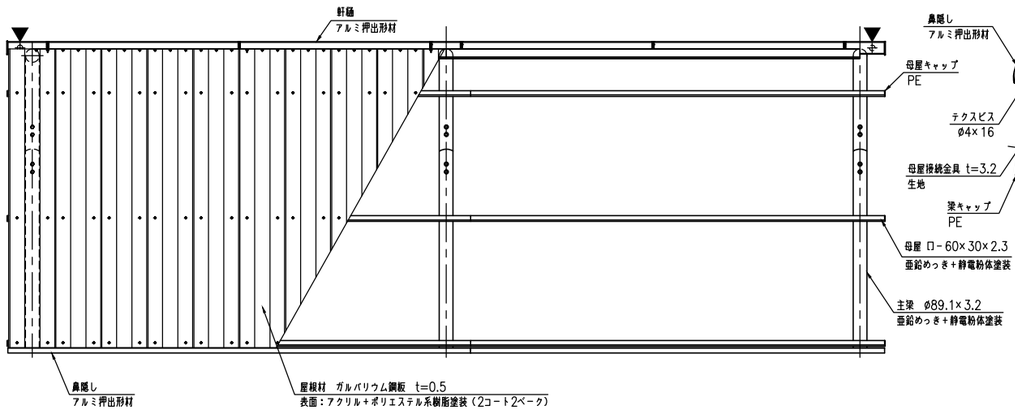

A部詳細図（S＝1：5）

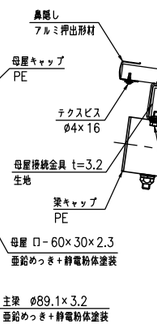

B部詳細図（S＝1：5）

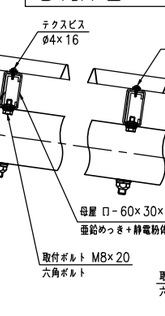

C部詳細図（S＝1：5）

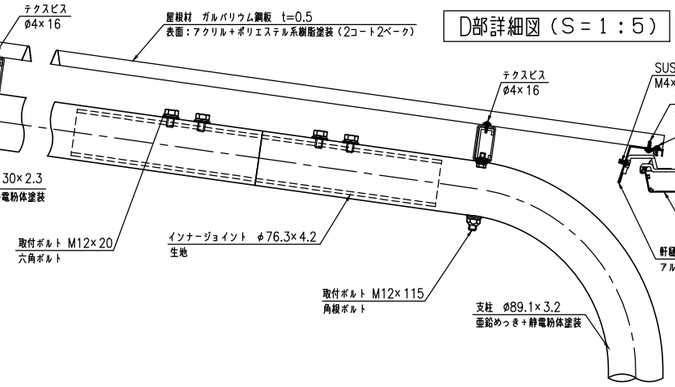

D部詳細図（S＝1：5）

正 面 図（S＝1：20）

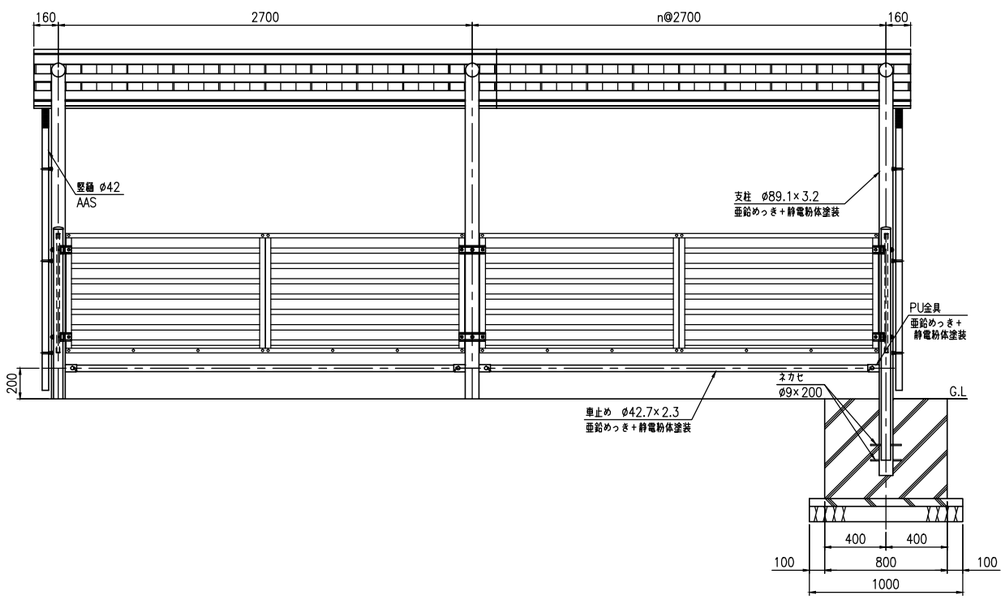

側 面 図（S＝1：20）

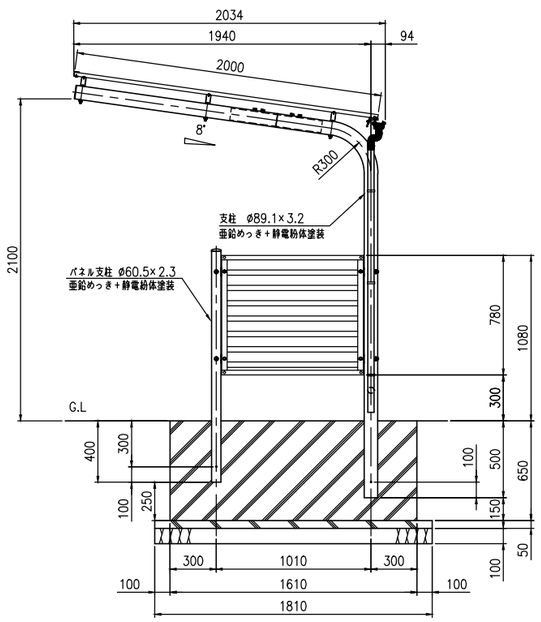
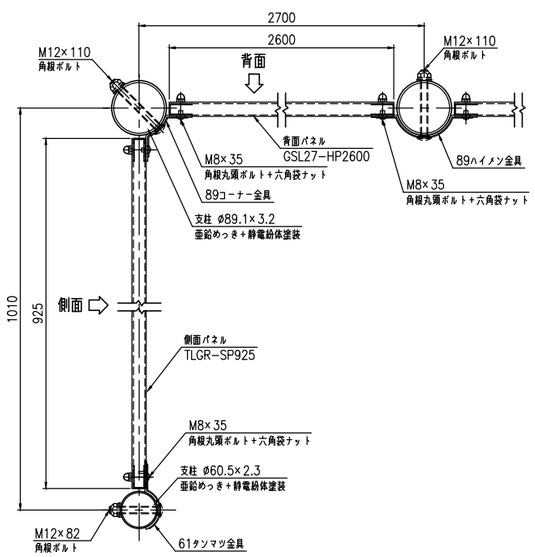
パネル詳細図（S＝1：5）