タイプ	GS-Lタイプ
品 番	GSL-HSP-nS
図面番号	KAKH00499

設計風速 : 34 m/s
地表面粗度区分 : Ⅲ
積雪荷重 : 600N/m²

基礎伏図（S＝1：20）

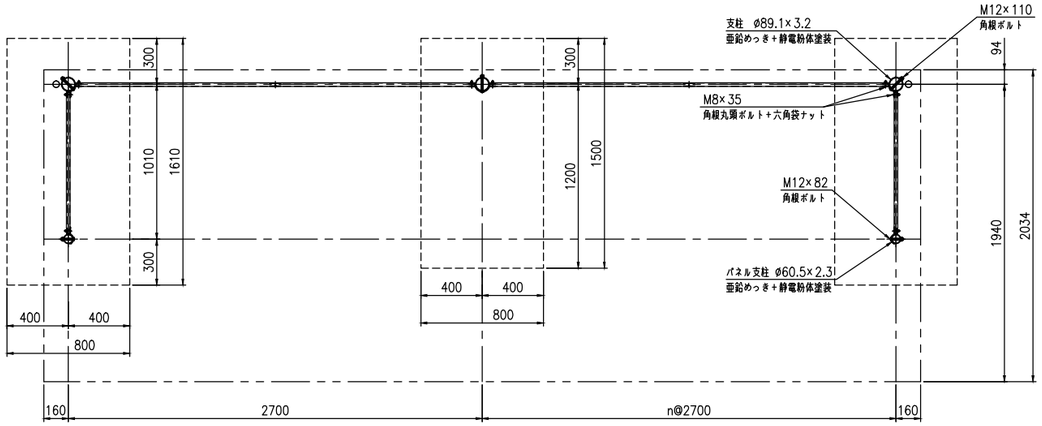

屋根材取付詳細図（S＝1：5）

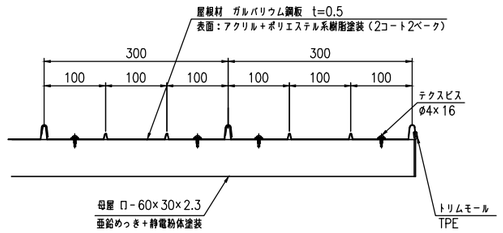

断面図（S＝1：10）

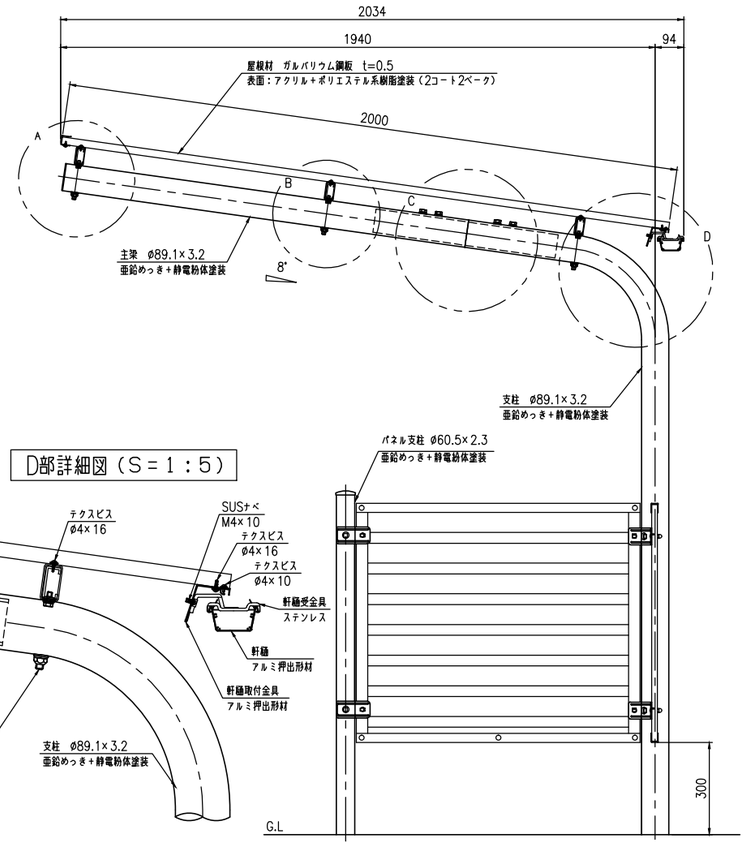

平 面 図（S＝1：20）

（▼印：竪樋落とし位置）

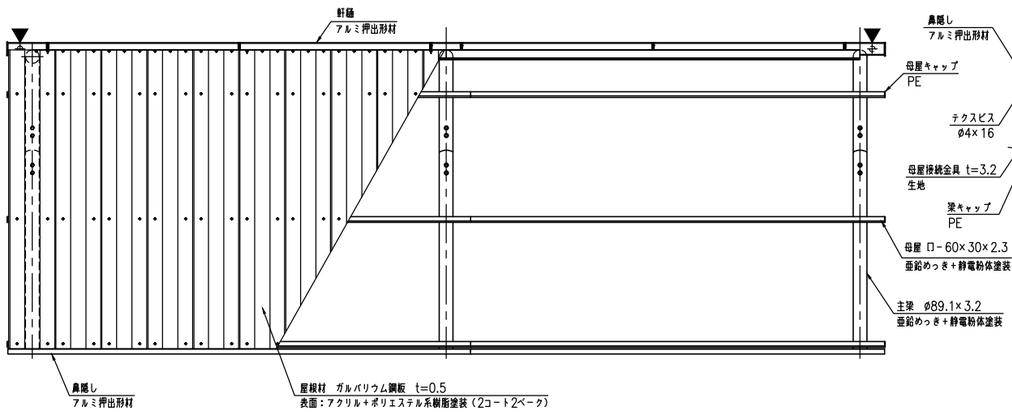

A部詳細図（S＝1：5）

B部詳細図（S＝1：5）

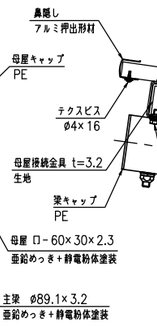

C部詳細図（S＝1：5）

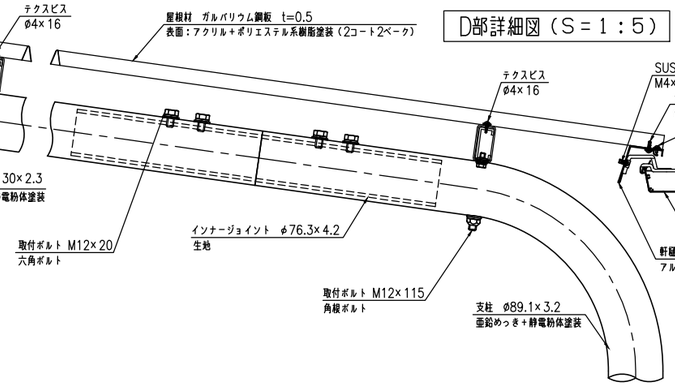

D部詳細図（S＝1：5）

正 面 図（S＝1：20）

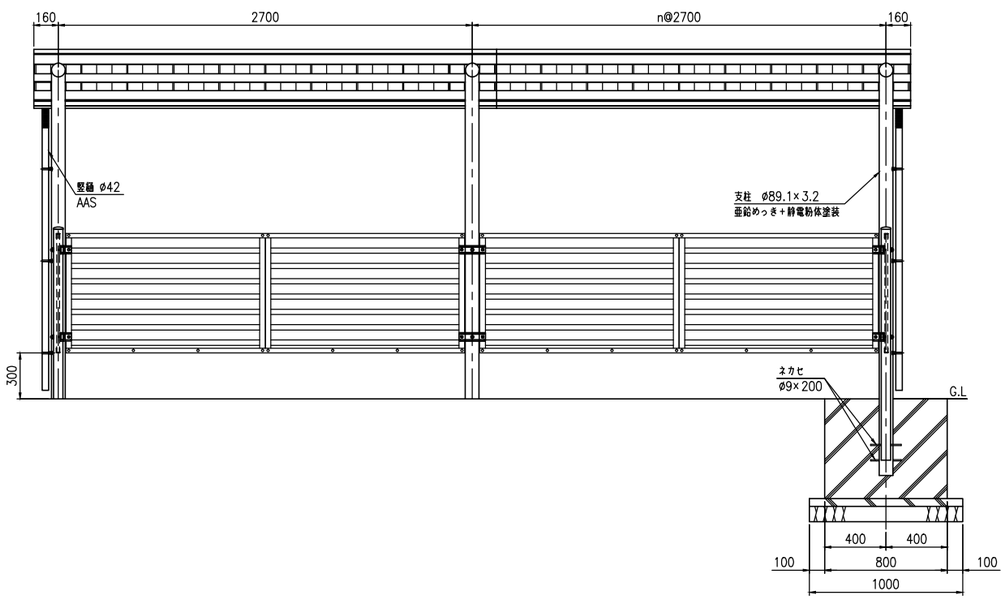

側 面 図（S＝1：20）

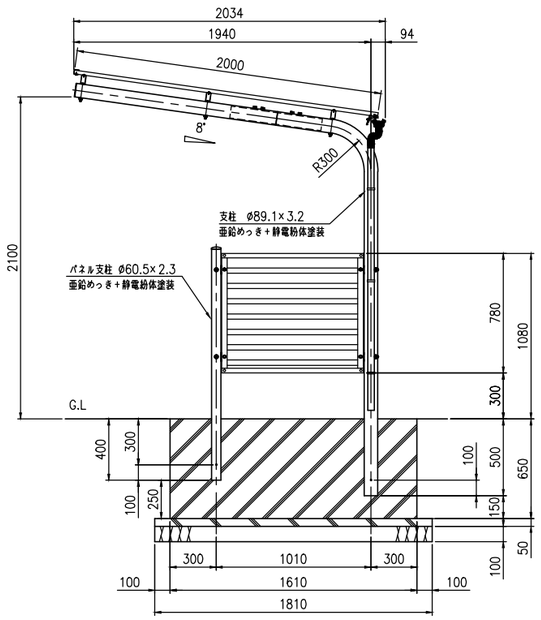
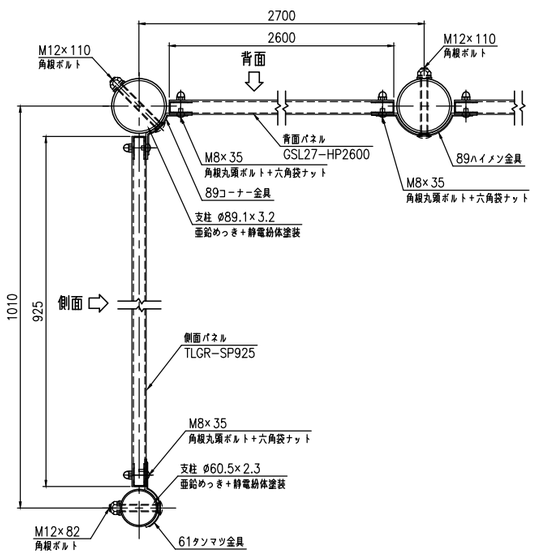
パネル詳細図（S＝1：5）