品　種	G10
タイプ	シリンダー錠門扉HD（片開）
品　番	#1500
幅	1200
図面番号	KEMH00291※3

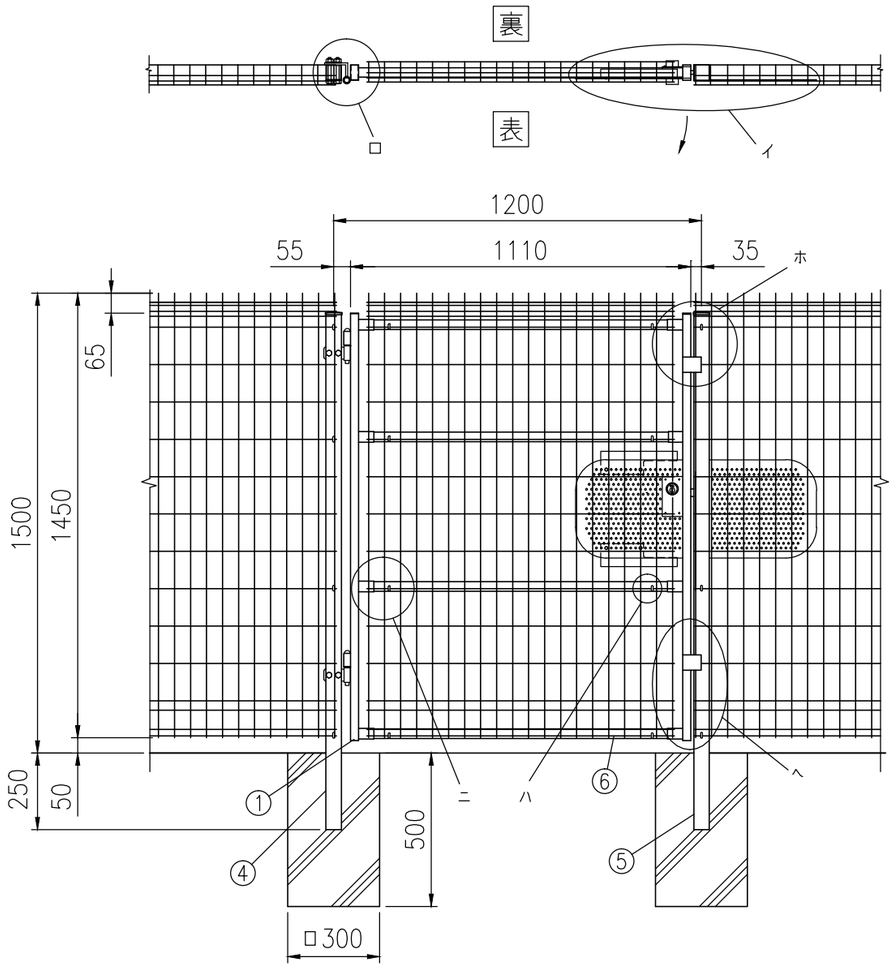

組立図　吊元が左、表開き　（1/20）
注）基礎の大きさは参考寸法です。

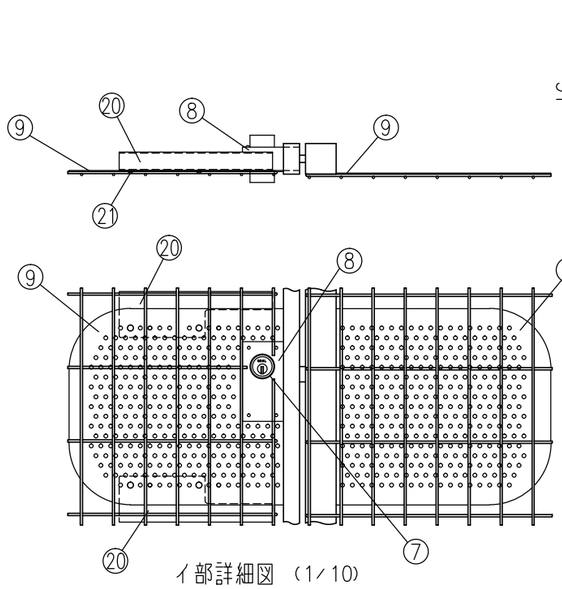

イ部詳細図　（1/10）

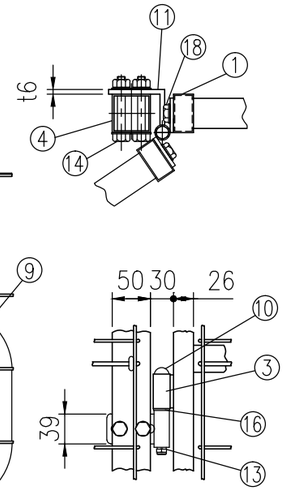

ロ部詳細図　（1/8）

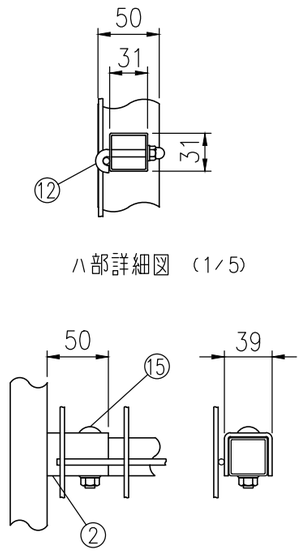

ハ部詳細図　（1/5）

ニ部詳細図　（1/5）

部品	部材名	形　格	材　質	摘　要
1	門扉枠	タテ□50×26×t1.6 ヨコ□31×31×t1.0	STKM11A相当	亜鉛めっき＋静電粉体塗装
2	取付金具	t3.2	SGH	〃
3	門扉ヒジツボ	t4.5,φ20		〃
4	吊門柱	□50×50×t2.3	STKR400	〃
5	受門柱	□50×50×t2.3	〃	〃
6	メッシュパネル	φ3.6、φ4.5	亜鉛めっき鉄線	亜鉛めっき＋流動浸漬塗装
7	シリンダー錠	HDシリーズ		ゴール製
8	シリンダー錠ケース	t1.0	SGC	亜鉛めっき＋静電粉体塗装
9	シリンダー錠プレート	t1.6	SGH	〃
10	ヒンジ芯棒	φ12		溶融亜鉛めっき
11	ヒンジ	t6、φ20		亜鉛めっき＋静電粉体塗装
12	固定フック	M6	ステンレス	
13	割りピン	4×20	〃	
14	取付ボルト	M10×75	4.6相当	溶融亜鉛めっき
15	トラス小ネジ	M8×45	ステンレス	
16	座金	12	黄銅	
17	戸当たりプレート	t2.3	SGH	亜鉛めっき＋静電粉体塗装
18	取付ボルト	M8×45	ステンレス	
19	トラス小ネジ	M6×40	〃	
20	追加プレート	t1.6	SGH	亜鉛めっき＋静電粉体塗装
21	トラス小ネジ	M4×8	ステンレス	

特記事項：シリンダー錠は、現地手配となります。
シリンダー錠（ゴール製）HDシリーズをご購入ください。
（バックセット 64mm，扉厚 29～43mm）

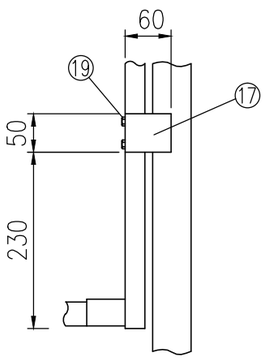

ヘ部詳細図　（1/8）

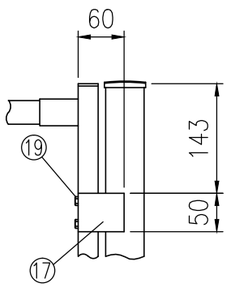

ホ部詳細図　（1/8）