品　　種	G0 忍び返し（内忍び）
タ イ プ	メッシュフェンス
品　　番	＃1500
幅	2000
図面番号	KEMH00959※2

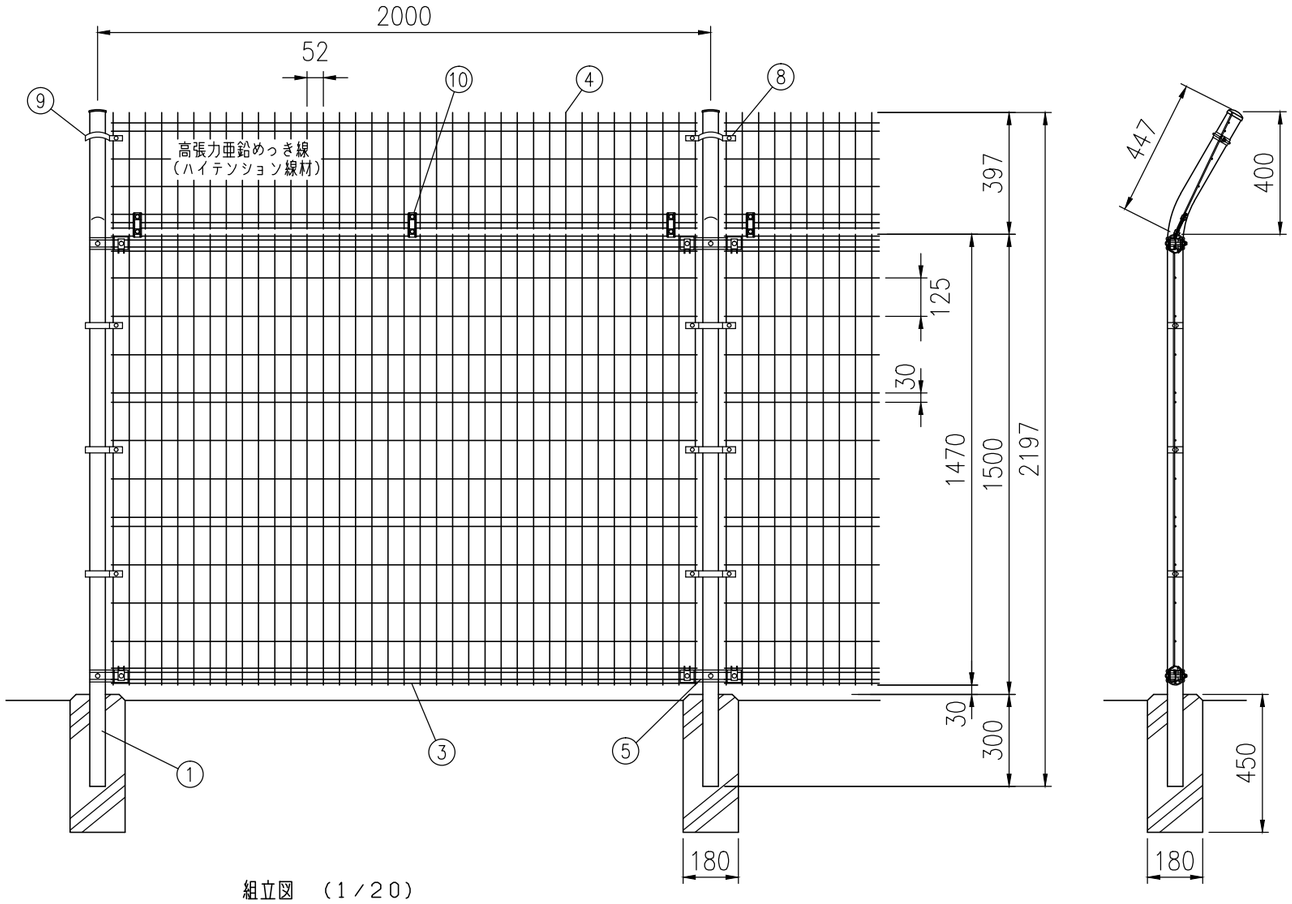

組立図　（1／20）

注）・基礎の大きさは参考寸法です。
　　・内忍び、外忍びは、共通部材でできます。

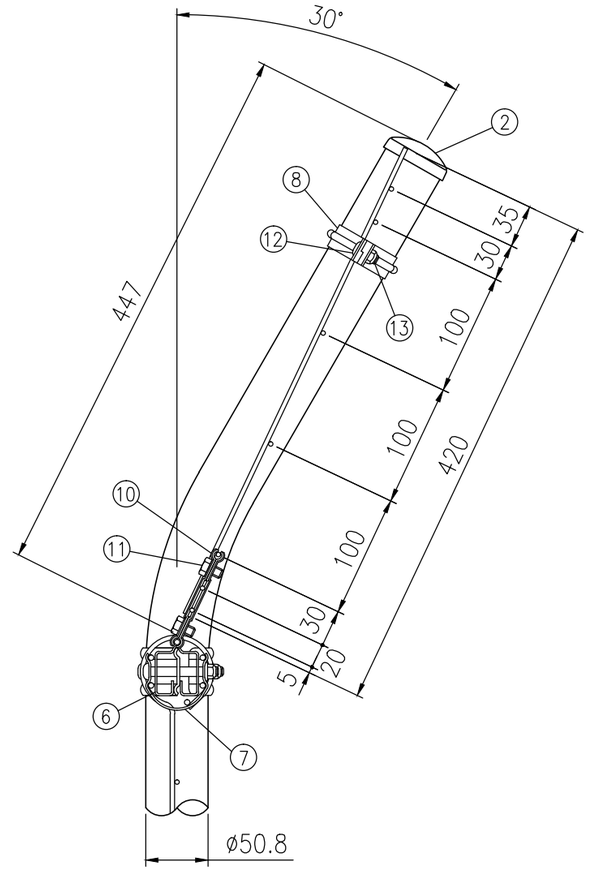

忍び返し部詳細図　（1／5）

部番	部　材　名	形格（mm）	材　質	摘　　要
1	忍び返し支柱 ＃1500	φ50.8×t 2.3	STK 400	静電粉体塗装 （下地 亜鉛・アルミ・マグネシウム合金めっき）
2	支柱キャップ	t 1.6	SPCC・K27	〃
3	本体 ＃1500	φ3.6、φ4.5	亜鉛めっき鉄線	流動浸漬塗装（下地亜鉛めっき）
4	忍び返しパネル	φ3.6	〃	〃
5	固　定　金　具	t 2.3	SGH・Z27	静電粉体塗装（下地亜鉛めっき）
6	インサート金具	t 1.6	〃	〃
7	押　え　金　具	〃	〃	〃
8	中　間　金　具	〃	〃	〃
9	中間金具端末用	〃	〃	〃
10	パネル連結金具	〃	〃	〃
11	十字穴付六角ボルト	M8×12	4.6相当	溶融亜鉛めっき
12	角 根 ボ ル ト	M8×20	〃	〃
13	ナ　　ッ　　ト	M8	〃	〃

（注）商品仕様は改良のため、予告なく変更することがあります。

積水樹脂株式会社

セキスイ メッシュフェンス　G0 忍び返し（内忍び）＃1500