| | |
|---|---|
| 品　　種 | G0 |
| タ イ プ | 門扉（片開）N |
| 品　　番 | ＃900 |
| 幅 | 1500 |
| 図面番号 | KEMH00202B |

外開き、両面施錠、左吊元

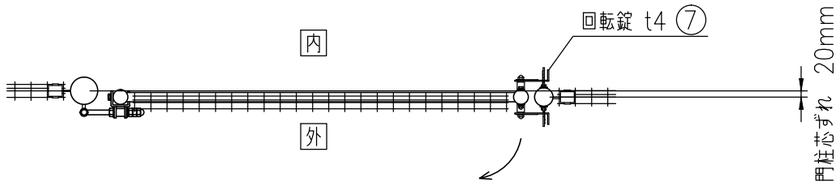


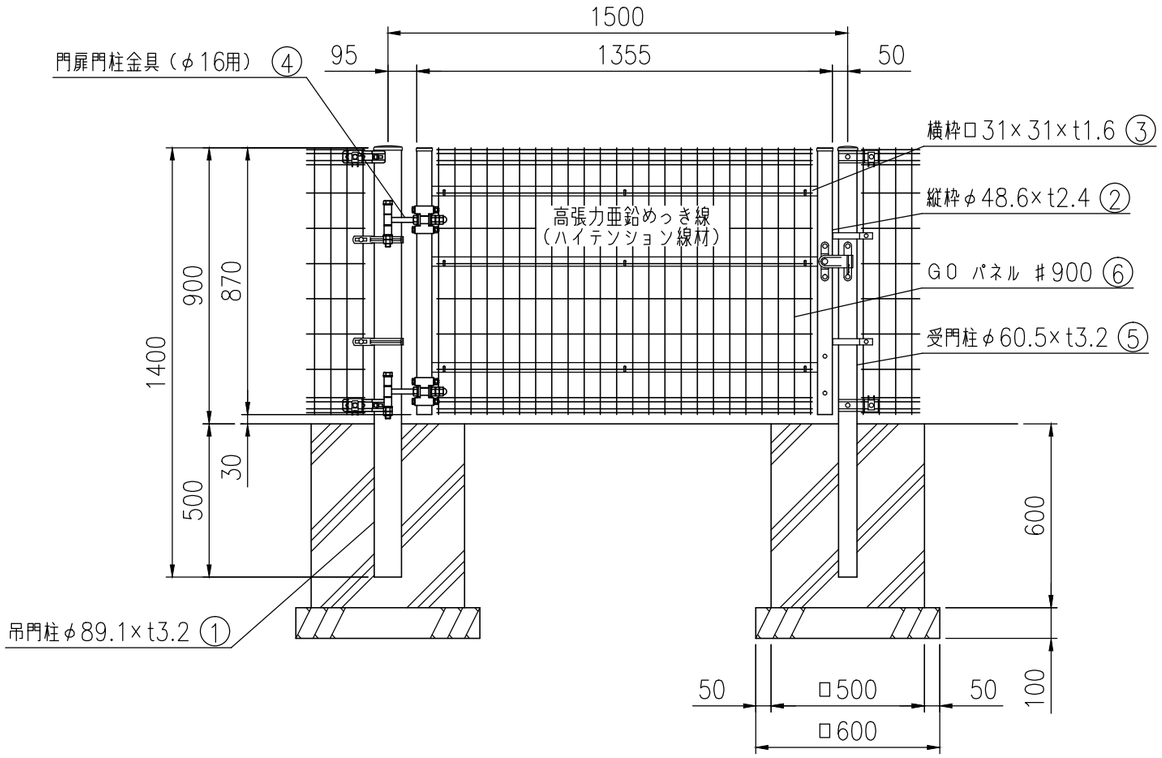


<片 開>　吊門柱、受門柱の通りが20mmずれます。
（連続するフェンスの通りが20mmずれます。）

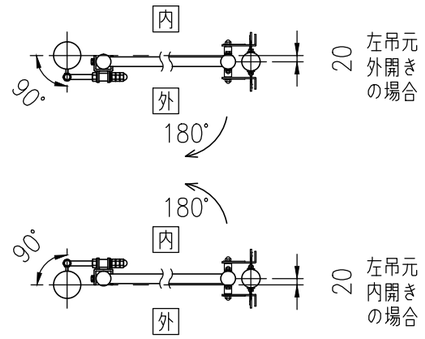


①～⑤は、亜鉛めっき＋静電粉体塗装
⑥は、亜鉛めっき＋流動浸漬塗装
⑦は、ステンレス

組立図（1／20）
基礎の大きさは、参考寸法です。