品　種	G0
タイプ	門扉（片開）N
品　番	#1800
幅	1500
図面番号	KEMH00206A

外開き、両面施錠、左吊元

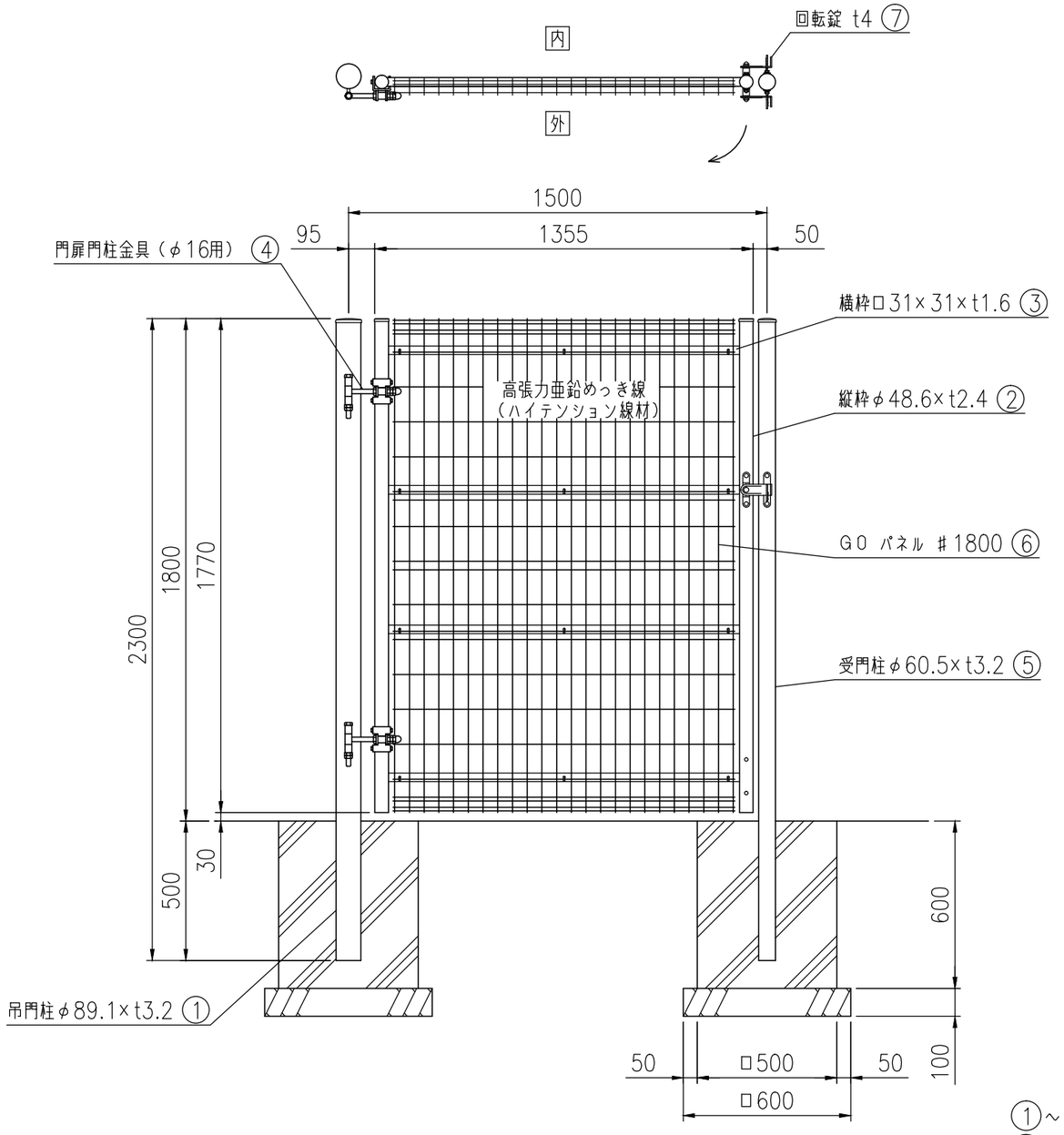

①～ ⑤は、亜鉛めっき＋静電粉体塗装
⑥は、亜鉛めっき＋流動浸漬塗装
⑦は、ステンレス

組立図 （1／20）
基礎の大きさは、参考寸法です。