| | |
|---|---|
| 品　　種 | GO |
| タ イ プ | 門扉（片開）N |
| 品　　番 | ＃1500 |
| 幅 | 1500 |
| 図面番号 | KEMH00205A |

外開き、両面施錠、左吊元

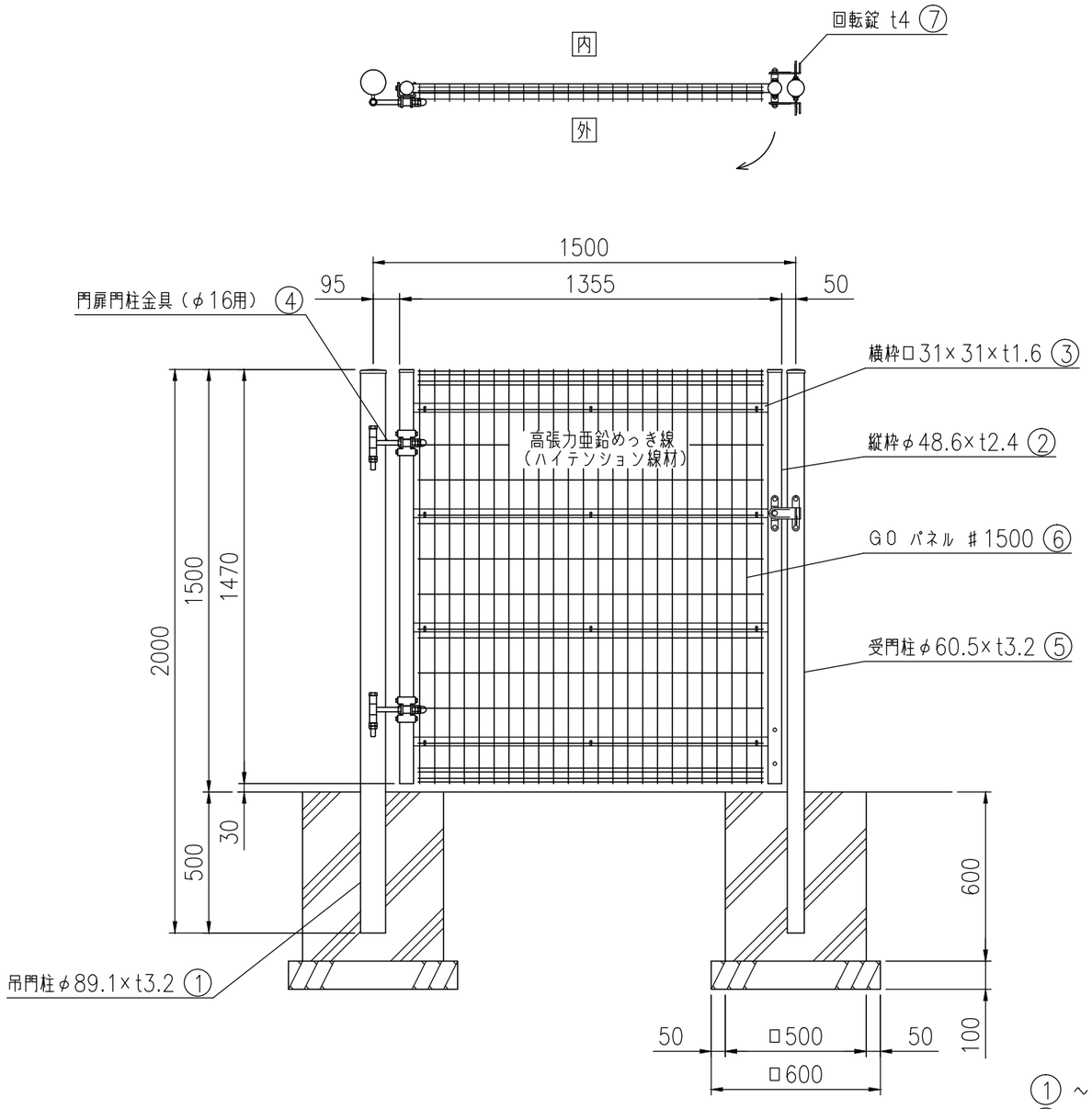


① ～ ⑤ は、亜鉛めっき＋静電粉体塗装
⑥ は、亜鉛めっき＋流動浸漬塗装
⑦ は、ステンレス

組立図 （1／20）
基礎の大きさは、参考寸法です。