品　　種	MGO（後付BPL）
タ イ プ	門扉（片開）
品　　番	H2000
幅	800
図面番号	KEMH01467※2

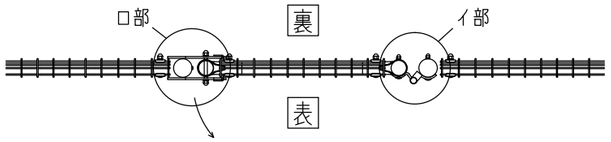

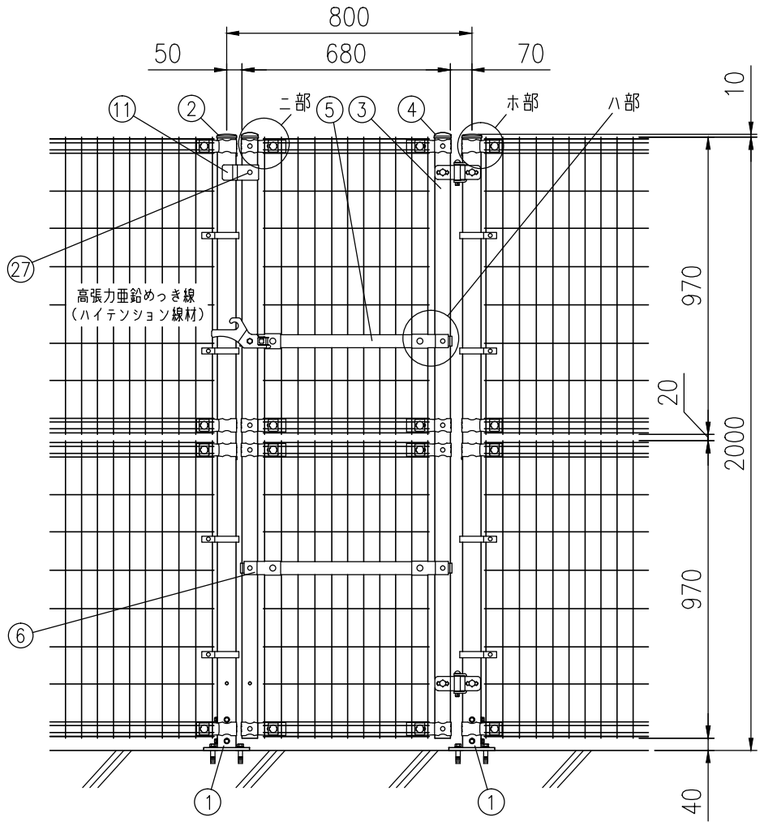

組立図 （1/20）
吊元が右、表開きの時

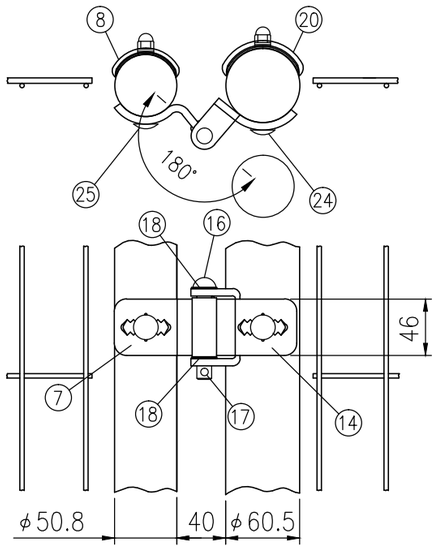

イ部詳細図 （1/5）

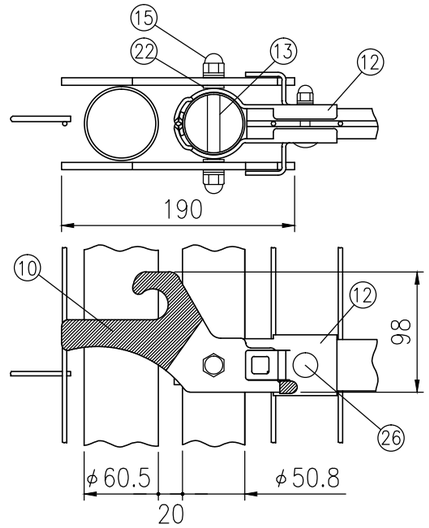

ロ部詳細図 （1/5）

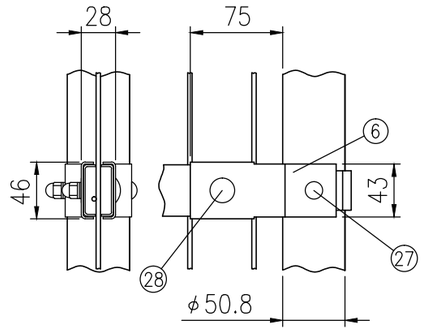

ハ部詳細図 （1/5）

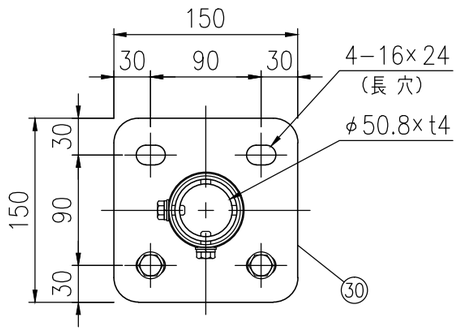

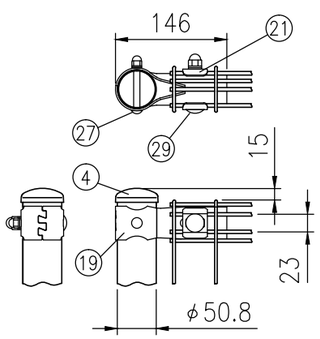

ニ部詳細図 （1/8）

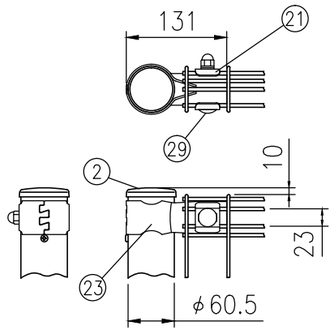

ホ部詳細図 （1/8）

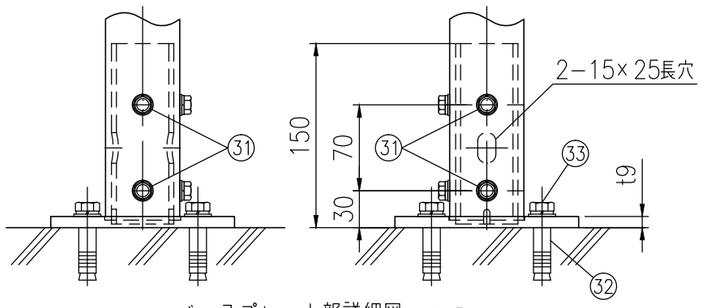

ベースプレート部詳細図 （1/5）

部番	部 材 名	形格（mm）	材　　質	摘　　要
1	門　　柱	φ60.5×t3.2	STK400	静電粉体塗装 （下地 亜鉛・アルミ・マグネシウム合金めっき）
2	門柱キャップ	t1.6	SPCC	〃
3	門 扉 縦 枠	φ50.8×t1.6	STK400	〃
4	縦枠キャップ	t1.6	SPCC	〃
5	門 扉 横 枠	t1.6	SGH	静電粉体塗装（下地亜鉛めっき）
6	横枠固定金具	〃	〃	〃
7	ヒ ジ ツ ボ	φ20	SPHC	※1　　〃
8	支柱カバー（縦枠用）	t2.3	SGH	〃
9	メッシュパネル	φ3.6、φ4.5	亜鉛めっき鉄線	流動浸漬塗装（下地亜鉛めっき）
10	錠 掛 金 具	t6	SPHC	樹脂コート被覆（下地亜鉛めっき）
11	戸当たりプレート	t3.2	SGH	静電粉体塗装（下地亜鉛めっき）
12	錠 受 金 具	t3.2	SGH	静電粉体塗装（下地亜鉛めっき）
13	回　転　軸	φ10	S45C	溶融亜鉛めっき
14	ヒ ン ジ	t6	SPHC	※1 静電粉体塗装（下地亜鉛めっき）
15	六角袋ナット	M10	4.6相当	溶融亜鉛めっき
16	ヒンジ芯棒	φ12	SGD	〃
17	割 り ピ ン	4×20	ステンレス	
18	座　　金	呼び径12	黄銅	
19	パネル取付金具	t2.3	SGH	静電粉体塗装（下地亜鉛めっき）
20	支柱カバー（門柱用）	t2.3	〃	〃
21	押 え 金 具	t3.2	〃	〃
22	樹脂ワッシャー	t1.6	ナイロン	
23	門 柱 端 末 金 具	t2.3	SGH	静電粉体塗装（下地亜鉛めっき）
24	取 付 ボ ル ト	M8×80	4.6相当	溶融亜鉛めっき
25	〃	M8×70	〃	〃
26	〃	M8×45	〃	〃
27	〃	M8×67	〃	〃
28	〃	M8×40	〃	〃
29	〃	M10×67.5	〃	〃
30	後付ベースプレート	150×150	SPHC−P	〃
31	取 付 ボ ル ト	M8×15	4.6相当	〃
32	アンカーボルト	M12（他穿孔めねじ）		〃
33	取 付 ボ ル ト	M12×25	4.6相当	〃

（注）※1は特注色：グレイ35の場合、溶融亜鉛めっき品とする。
（注）商品仕様は改良のため、予告なく変更することがあります。
※ 1 柱は現地カット、現地穴明けとする。
※ 32、33は後付ベースプレートには含まれていません（現地手配）。