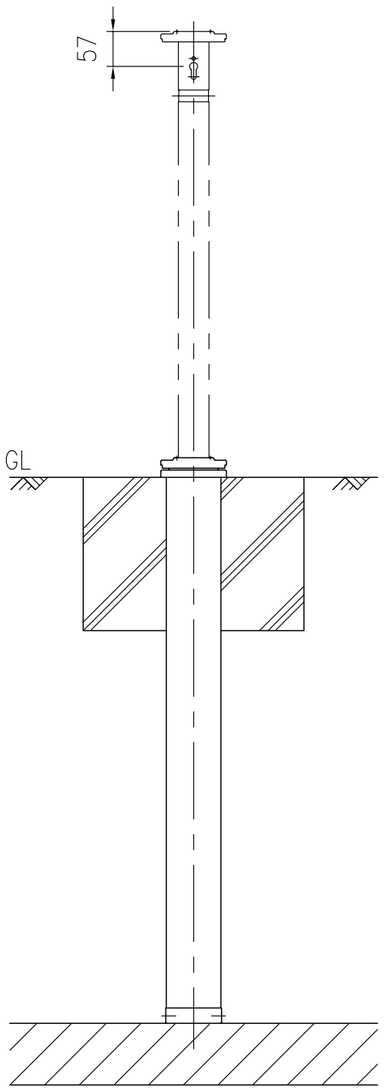

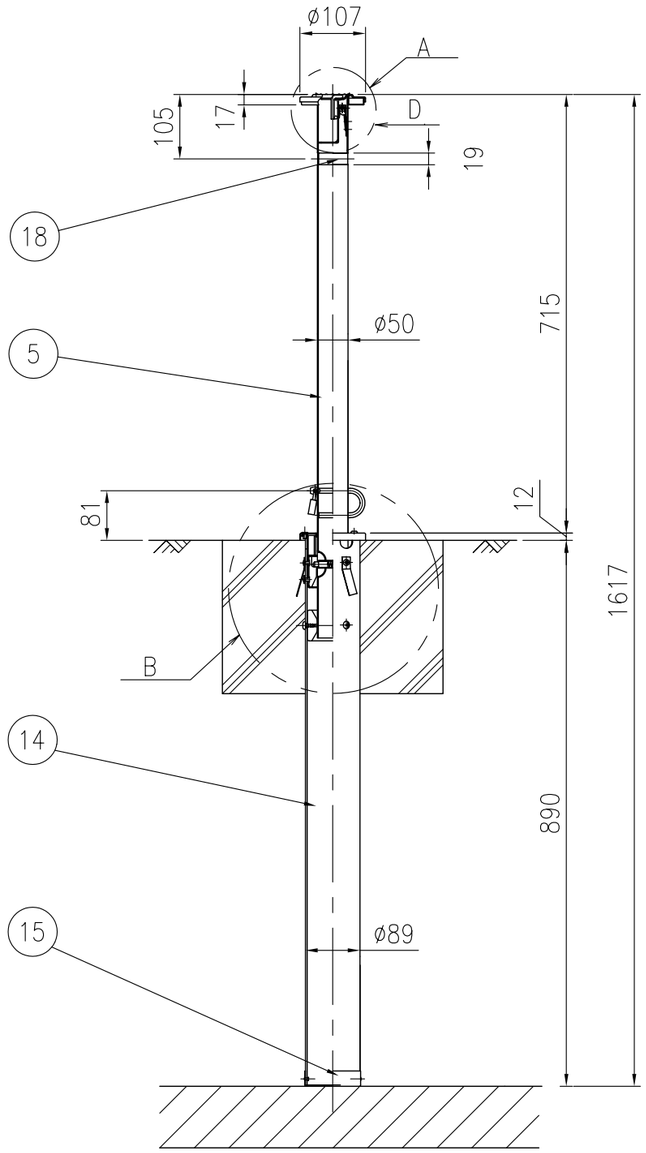

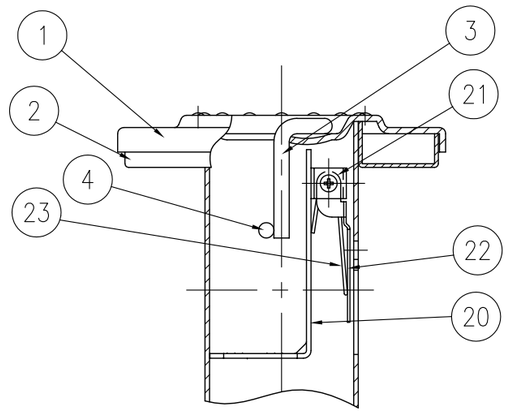

DETAIL A

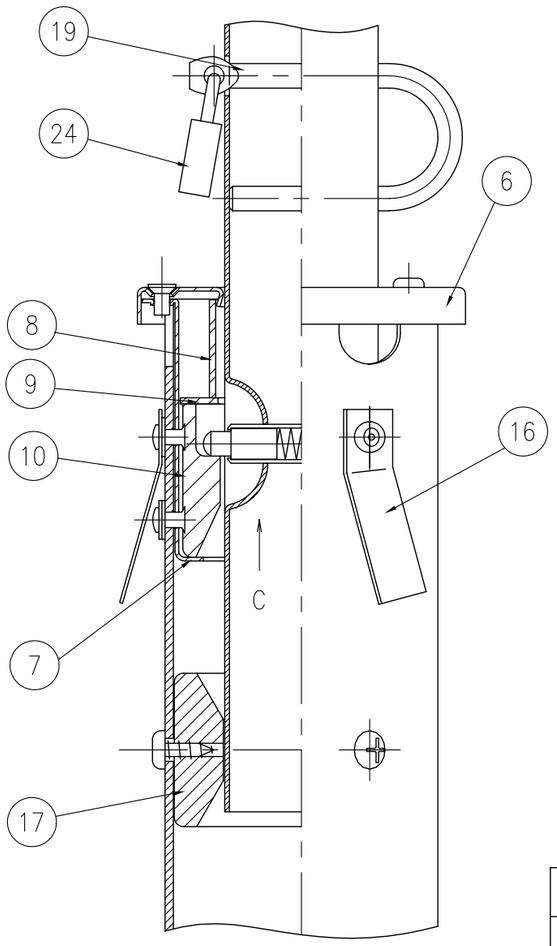

DETAIL B

NO.	名　称	材　質
1	ヘッドキャップ（上）	SUS304
2	ヘッドキャップ（下）	SUS304
3	ｸｻﾘｶｸｶﾅｸﾞ（A）	SUS304
4	ｸｻﾘｶｸｶﾅｸﾞ（B）	SUS304
5	ポール	SUS304
6	キャップ	SUS304
7	ケーシング	SPCC
8	スペーサー	塩ビ
9	ストッパーリング	SUS304
10	ストッパー	ナイロン
11	プランジャー	SUS304
12	プランジャーケース	SUS304
13	スプリング	SUS304-WPA
14	ガイトウ	塩ビ
15	ソコブタ	SPCC
16	ヌケドメプレート	SECC
17	フレドメカラー	PE
18	ハンシャシール	アクリルシート
19	カギフック	SWM-B
20	チェーンホルダー	SUS304
21	シジカナグ	SUS304
22	チェーンストッパー	SUS304
23	スプリングA	SUS304-WPA
24	シリンダーカギ	

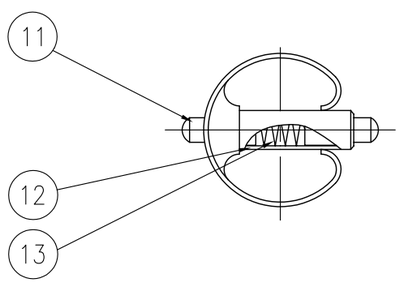

VIEW C

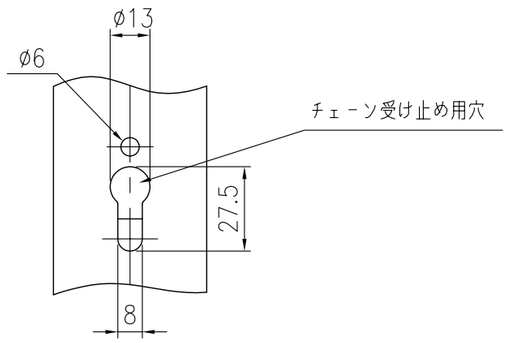

VIEW D

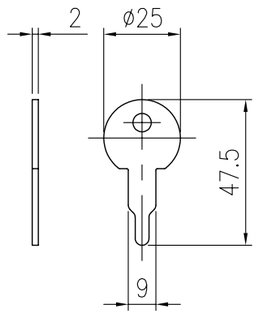

ワンタッチキー

型　式	GA-27T
図　番	
積水樹脂株式会社	