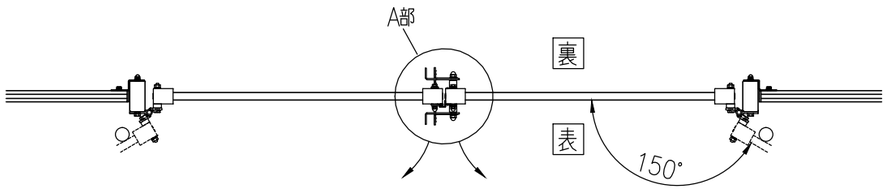

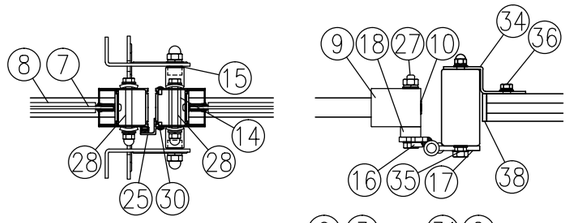

品　　種	高強度めかくし塀F型 固定柱ﾀｲﾌﾟ
タ イ プ	回転錠門扉
品　　番	H1600
幅	2000（両開）
図面番号	KFTH05210

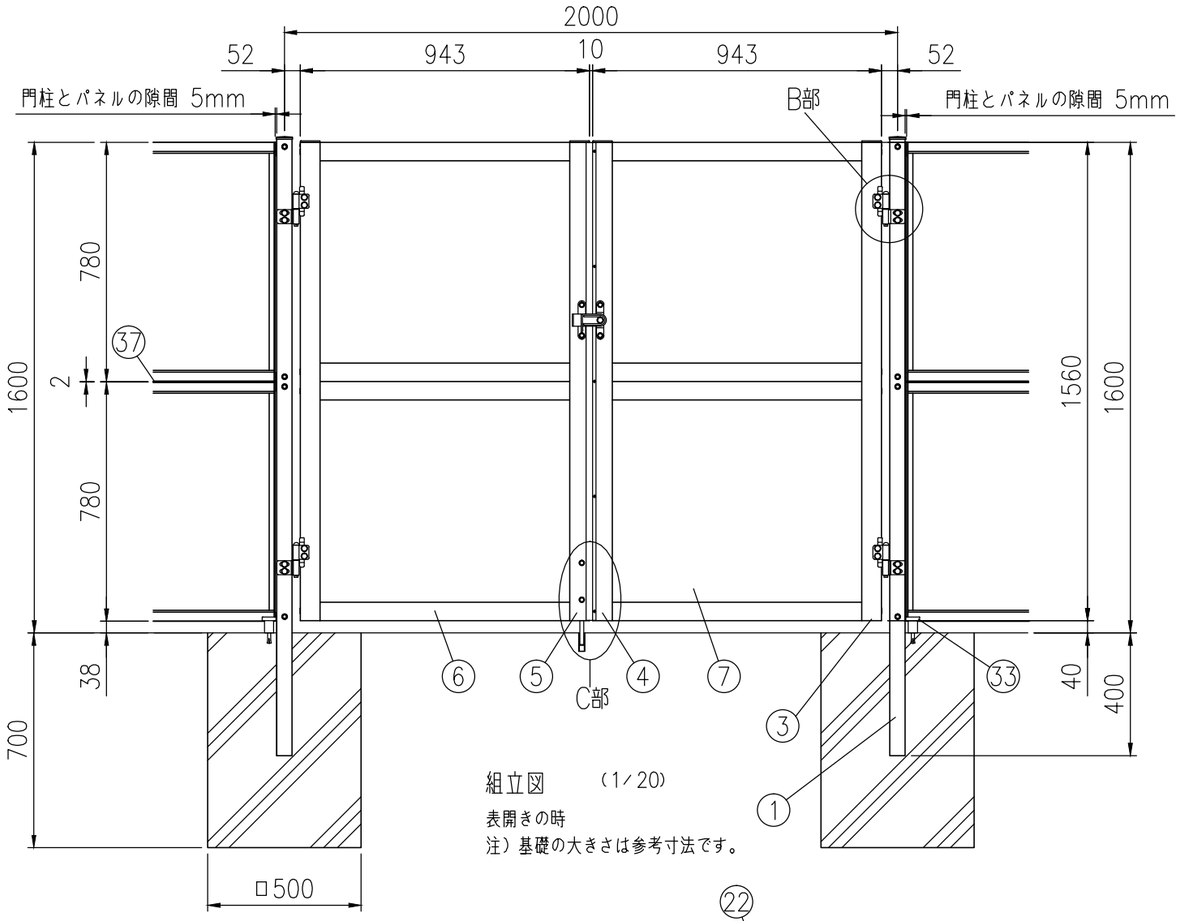

組立図　（1/20）

表開きの時

注）基礎の大きさは参考寸法です。

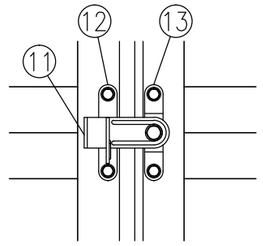

A部詳細図（1/8）

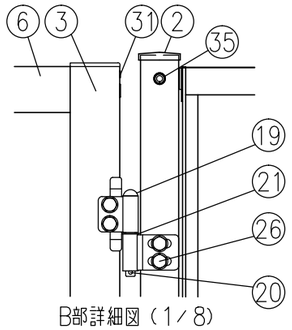

B部詳細図（1/8）

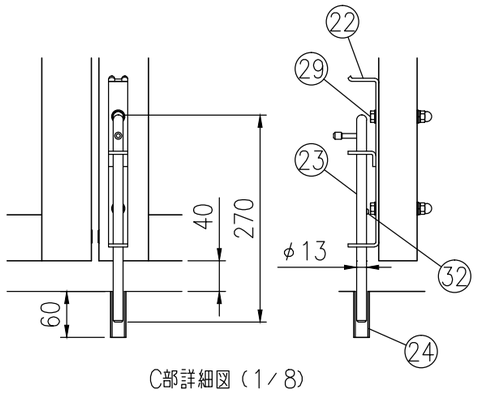

C部詳細図（1/8）

部番	部 材 名	形　格（mm）	材　　質	摘　　要
1	吊門柱	□100×50×t3.2	STKR400	静電粉体塗装（下地亜鉛めっき）
2	門柱キャップ	t1.6	SGH	静電粉体塗装（下地亜鉛めっき）
3	門扉縦枠（吊側）	50×64.5	A6063S	陽極酸化複合被膜
4	門扉縦枠（錠側）	50×64.5	A6063S	陽極酸化複合被膜
5	門扉縦枠（受側）	50×64.5	A6063S	陽極酸化複合被膜
6	門扉横枠	25×60	A6063S	陽極酸化複合被膜
7	めかくしパネル	t3.0	アルミ樹脂積層複合材	－
8	ビ ー ド	－	エラストマー	－
9	縦枠キャップ	－	ASA	－
10	穴キャップ	φ16用	ナイロン	－
11	掛金具	t4	ステンレス	－
12	受金具	t4	ステンレス	－
13	軸受金具	t3	ステンレス	－
14	スピンドル	φ15	ステンレス	－
15	スピンドルパッキン	φ19用	CR	－
16	ヒジツボ	t6	SPHC	静電粉体塗装（下地亜鉛めっき）
17	ヒンジ	t6	SPHC	静電粉体塗装（下地亜鉛めっき）
18	ヒジツボ用台座	t13.5	SPHC	静電粉体塗装（下地亜鉛めっき）
19	ヒンジ芯棒	φ12	SGD	溶融亜鉛めっき
20	割ピン	4×20	ステンレス	－
21	座金	12	黄銅	－
22	落し棒受金具	t4	ステンレス	－
23	落し棒	φ13	ステンレス	－
24	受けパイプ	φ22	PVC	－
25	戸当たり	t2	A6063S、EPDM	－
26	取付ボルト	M10×125	4.6相当	溶融亜鉛めっき
27	〃	M10×90	4.6相当	溶融亜鉛めっき
28	〃	M8×75	ステンレス	－
29	〃	M8×65	ステンレス	－
30	トラス小ネジ	M4×10	ステンレス	－
31	低頭小ネジ	M4×10	ステンレス	－
32	ナベ小ネジ	M4×8	ステンレス	－
33	ドアストッパー	H52	亜鉛ダイカスト	－
34	端末金具	t3.2	SGH	亜鉛めっき＋静電粉体塗装
35	取付ボルト	M8×115	4.6相当	溶融亜鉛めっき
36	取付ボルト	M8×20	4.6相当	溶融亜鉛めっき
37	めかくし材	－	複合押出材	－
38	端部カバー 固定柱用	t1.2	SGHC	亜鉛めっき＋静電粉体塗装

（注）商品仕様は改良のため、予告なく変更することがあります。